APELL

COLLECTION
2015

Made in Italy

APELL

COLLECTION
2015

RINA
ISO 9001 · ISO 14001
BS OHSAS 18001
Sistema Integrato Certificato

Ecosostenibilità
Sustainability

L'acqua è da sempre il simbolo della vita, di purezza. La maggior parte della superficie terrestre è costituita da acqua, di cui solo una piccola quantità è acqua dolce. L'inefficienza e le perdite dei sistemi di distribuzione ne diminuiscono in maniera massiccia la quantità effettivamenete erogata. Per questo, una maggiore attenzione ai consumi e un'educazione alla riduzione degli stessi, ci può meglio aiutare a preservare nel tempo questa importante risorsa. Apell ha concepito perciò un percorso di produzione che, mantenendo ai livelli più elevati qualità ed estetica, tiene conto delle necessità ambientali e del risparmio delle risorse.

Water has always been the symbol of life, of purity. Most of the earth's surface is covered in water, only a small amount of which is fresh water. Inefficiency and leaks in distribution systems result in the amount of water actually dispensed being reduced considerably. Conserving this important resource for generations to come thus requires a greater focus on how we use water and education on how to reduce its consumption. With this in mind, Apell have devised a production path that takes into account environmental requisements and the need to save resources, while still maintaining the highest standards of quality and aesthetic content.

Made in Italy

Il design non si manifesta come espressione estetica fine a se stessa, bensì come sintesi tra la necessità pratiche e l'adozione di una veste formale evoluta e riconoscibile. Una metaforica firma apposta su ogni pezzo delle collezioni Apell.

Rather than aestetic expression for its own sake, design is a synthesis between practical needs and the adoption of a well developed and recognizable "shell". A metaphorical signature applied to every item of the Apell collections.

Produzione
Manufacture

I nostri lavelli sono realizzati in acciaio austenitico che – in condizioni normali di utilizzo – è metallurgicamente non ossidabile.

I vari processi produttivi, per quanto automatizzati, sono tenuti costantemente sotto controllo da parte delle maestranze specializzate. Ogni prodotto porta con se l'esperienza e la capacità produttiva Apell.

La tracciabilità è un ulteriore garanzia della perfetta esecuzione di tutte le fasi produttive.

Our Sinks are made of austenitic steel which, under normal conditions of use, is not oxidable metallurgically.

All production processes, as automated, are constantly monitored by specialized workers. Each product brings with it the experience and capacity of Apell.

Traceability is a further guarantee of perfect execution of all phases of production.

Il Sistema integrato qualità, ambiente e sicurezza è tenuto costantemente sotto controllo da un ente esterno qualificato che certifica la correttezza delle procedure atte ad ottenere gli standard qualitativi prefissati, preservare l'ambiente e garantire la salute e sicurezza di tutti i lavoratori.

The integrated system "quality, environment and safety" is kept in check by a qualified outside Body that certifies the correctness of the procedures to obtain the quality standards set, preserve the environment and ensure the health and safety of all workers.

L'azienda
The company

Passione, attenzione alle nuove tendenze, ricerca continua di soluzioni innovative.
Un'esperienza con oltre trentacinque anni di storia.
È con questi elementi distintivi che Apell ha saputo affermare la sua presenza sul mercato, fornendo ai propri partners soluzioni sempre nuove e affidabili.

L'acciaio inossidabile è l'indiscusso protagonista dei nostri oggetti.

L'esperienza su questo metallo ci ha permesso di acquisire preziose conoscenze che tutt'oggi rappresentano uno dei nostri punti di forza. Più recentemente, all'acciaio sono state abbinate moderne superfici in vetro, sviluppate in diverse tonalità, che conferiscono design ed eleganza, preservando pulizia ed igiene del prodotto.

Fare del lavello da cucina un prodotto originale ed esclusivo, capace di coniugare eleganza e modernità nelle forme con la praticità di pulizia per l'utilizzo quotidiano. Architetti e designer dal respiro internazionale, hanno contribuito a fare di alcuni dei nostri prodotti delle vere e proprie icone di riferimento, premiati con riconoscimenti prestigiosi.

Passion, attention to new trends, continuous research for innovative solutions. An experience started more than 35 years ago. Thanks to these distinguishing elements, Apell managed to strengthen its presence in the market, providing its Partners with increasingly new and reliable solutions.

Stainless steel as the unquestioned protagonist of our products.

Our experience with this metal has allowed us to gain precious knowledge that is currently one of our strengths. Recently, we started combining steel with trendy glass surfaces, coming in several shades, that perfectly match our typical features in terms of cleaning, hygiene, design and elegance.

Turning the kitchen sink into an original and exclusive product, able to combine elegance and modern design with easy cleaning for daily use.

International designers have contributed to turn some of our products into real icons, receiving prestigious awards.

Acciaio inossidabile
Stainless steel

È igienico.
La compattezza delle superfici metalliche rende difficile l'annidamento e la sopravvivenza dei batteri. Per questo l'acciaio inox è impiegato in cucina.

È facile da pulire.
Con una minima manutenzione i prodotti in acciaio inox possono conservarsi come nuovi nel tempo.

È meccanicamente resistente.
I prodotti realizzati in acciaio inossidabile resistono agli urti ed all'abrasione.

È ecologico.
100% riciclabile.

È resistente alla corrosione.
Un film auto-rigenerante, lo protegge dal fenomeno della corrosione e consente alla superficie di ripararsi immediatamente anche quando graffiato.

It is hygienic.
The compactness of the metal surface makes accumulation and survival of bacteria difficult. This is the main reason why stainless steel is widely used in kitchens.

It is easy to clean.
With just very few maintenance activities, you can keep original aspect through the years.

It is mechanically resistant.
Products in stainless steel withstand knocks and abrasions.

It is ecological.
100% recyclable.

It is resistent to corrosion.
A self-regenerating film on the surface, protects it from corrosion and enables the surface to repair itself instantly even when scratched.

Gent.le Cliente,

siamo lieti di informarLa che il lavello Sinphonia è stato pre - selezionato per il premio "Il Compasso d'Oro".

Il "Compasso d'Oro ADI" istituito nel 1954 è il primo e il più autorevole premio europeo del settore ed ha lo scopo di valorizzare la qualità del design italiano.
Il premio viene assegnato sulla base di una preselezione effettuata da una commissione di esperti (critici, storici, progettisti, giornalisti specializzati) impegnati con continuità nel raccogliere informazioni, valutare e selezionare i migliori prodotti.

Ogni anno la commissione assegna agli oggetti selezionati la denominazione di qualità "ADI Design Index" e li segnala al pubblico in un annuario che porta lo stesso titolo.

Ogni tre anni la giuria internazionale del Compasso d'Oro sceglie gli oggetti da premiare esclusivamente tra quelli che, nel triennio precedente, sono stati pubblicati su "ADI Design Index".
È proprio su tale pubblicazione è stato inserito il lavello Sinphonia di Apell.

Questa segnalazione rappresenta per noi la conferma della bontà della strada intrapresa verso la continua ricerca e la creazione di oggetti ad un tempo eleganti e raffinati nella forme e nei materiali, versatili e funzionale nell'utilizzo di tutti i giorni.

Vorremo cogliere questa opportunità per rivolgere il nostro ringraziamento a tutti i nostri Partner che con continuità e con il lavoro di tutti i giorni portano questi concetti sui loro mercati di riferimento.

Apell S.p.A.

Dear Gentleman / Madam,

We are glad to inform you that Apell Sinphonia has been recommended for Il Compasso d'Oro as one of the best products of the "Italian Design" in 2008.

Il Compasso d'Oro, established in 1954, is the first and most important European Design Award and has the aim to enhance the quality of Italian Design.

A panel of Judges selected Apell Sinphonia together with one hundred of different outstanding designs and products that were published on ADI Design Index 2008; this publishing representing nomination for the authoritative and world-prestigious design award Il Compasso d'Oro.

Divided into different sections varying from Design for Living, Design for Environment, Design for Working and Services, Design for Individual up to Design for Exhibition and Visual Design, ADI Design Index includes products designed by well-known Companies and Studio design.

This recommendation is an important confirmation of all efforts Apell is investing in the creation of innovative concepts in washing, which are sophisticated and stylish in shapes, versatile and efficient for everyday use with respect for man and for the environment.

We wish to take this opportunity for thanking our Partners that are bringing these concepts all around the World through their activity.

Apell S.p.A.

Indice
index

Incasso / Built in 12
- Sinphonia 14
- Regola 22
- Sfera 28
- Iris 34
- Pura 40
- Amalthea 46
- Criteria 54
- Angolo 60
- Linear Plus 66
- Linear 76
- Torino 84
- Venezia 94
- Melodia 102
- Circum 108
- Atmosfera 114
- Firenze 122
- Pietra Plus 130
- Pietra 136
- Pietra Zero 146

Sottotop / Undermount 152
- Ferrara Zero 154
- Ferrara Plus 162
- Ferrara 170

Appoggio / Lay-on 182
- Pisa 184
- Milano 192

Miscelatori / Mixers 200

Cappe / Hoods 222

Accessori / Accessories 236

Avvertenze / Warnings 244

Strumenti di supporto / Support tools 245

Basi / Bases 246

Informazioni / Informations 248

Note 249

LAVELLI - *Sinks*

Amalthea
Incasso - *Built in*
pag 46

Atmosfera
Incasso - *Built in*
pag 114

Criteria
Incasso - *Built in*
pag 54

Ferrara Plus
Sottotop - *Undermount*
pag 162

Firenze
Incasso - *Built in*
pag 122

Linear
Incasso - *Built in*
pag 76

Melodia
Incasso - *Built in*
pag 102

Angolo
Incasso - *Built in*
pag 60

Circum
Incasso - *Built in*
pag 108

Ferrara
Sottotop - *Undermount*
pag 170

Ferrara Zero
Sottotop - *Undermount*
pag 154

Iris
Incasso - *Built in*
pag 34

Linear Plus
Incasso - *Built in*
pag 66

Milano
Appoggio - *Lay-on*
pag 192

LAVELLI - *Sinks*

Pietra
Incasso - *Built in*
pag 136

Pietra Zero
Incasso - *Built in*
pag 146

Pura
Incasso - *Built in*
pag 40

Sfera
Incasso - *Built in*
pag 28

Torino
Incasso - *Built in*
pag 84

Pietra Plus
Incasso - *Built in*
pag 130

Pisa
Appoggio - *Lay-on*
pag 184

Regola
Incasso - *Built in*
pag 22

Sinphonia
Incasso - *Built in*
pag 14

Venezia
Incasso - *Built in*
pag 94

MISCELATORI - *Mixers*

Miscelatori
Mixers
pag 200

ACCESSORI - *Accessories*

Kits
Kits
pag 241

CAPPE - *Hoods*

Cappe
Hoods
pag 222

TRITARIFIUTI - *Garbage disposal unit*

Tritarifiuti
Garbage disposal unit
pag 242

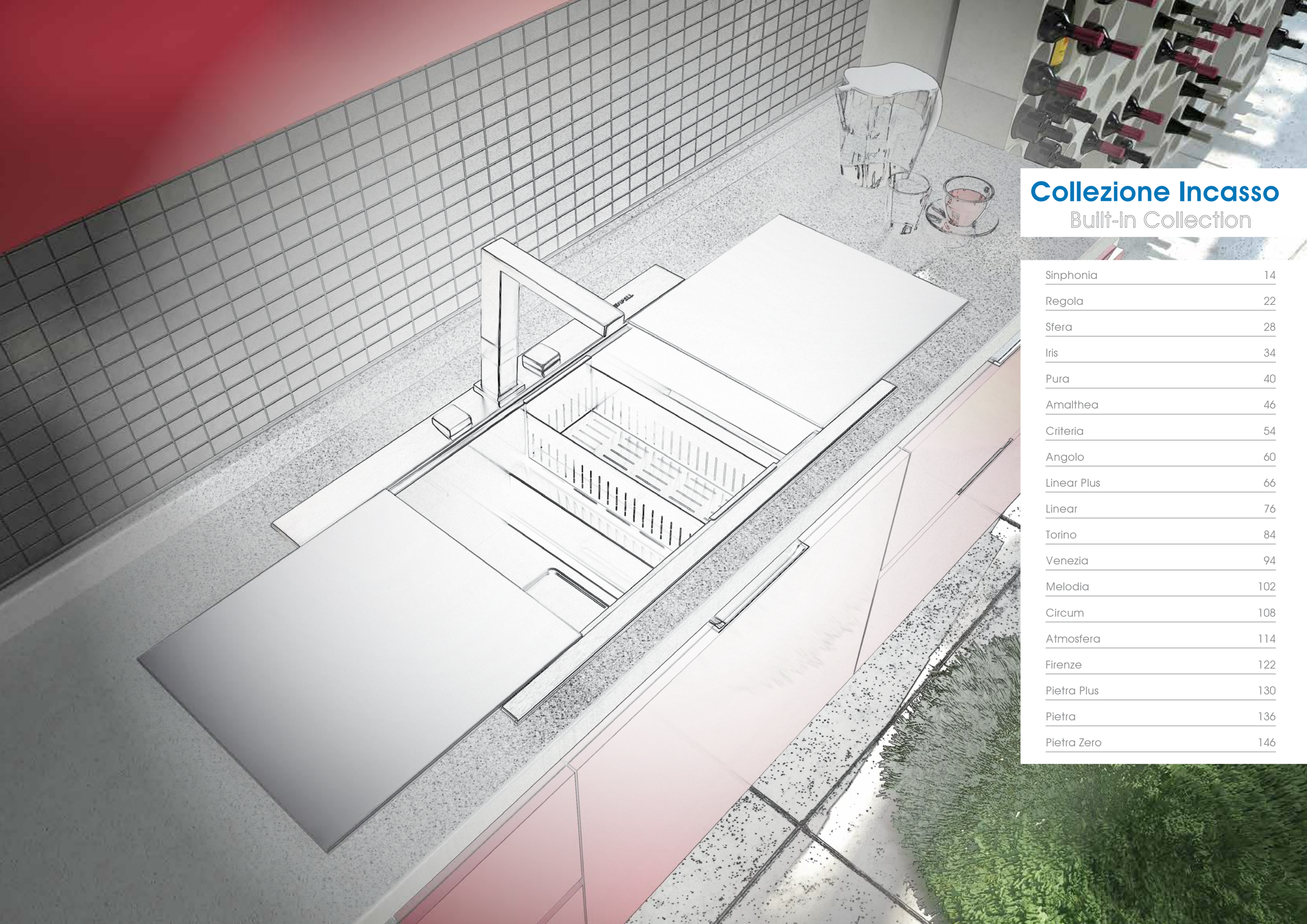

Collezione Incasso

Built-in Collection

Sinphonia	14
Regola	22
Sfera	28
Iris	34
Pura	40
Amalthea	46
Criteria	54
Angolo	60
Linear Plus	66
Linear	76
Torino	84
Venezia	94
Melodia	102
Circum	108
Atmosfera	114
Firenze	122
Pietra Plus	130
Pietra	136
Pietra Zero	146

Sinphonia

lavello: PD862IKITB
miscelatore: AP5201SS

Sinphonia

Incasso _ Built-in

La gamma di lavelli ad estetica squadrata Sinphonia nasce con l'obiettivo di proporre un nuovo concetto di sistema di lavaggio elegante e raffinato nelle forme, versatile e funzionale nell'utilizzo di tutti i giorni.

Gli eleganti accessori in vetro e acciaio perfettamente scorrevoli sul lavello e sul top ed utilizzabili come superfici di appoggio e di lavoro, permettono di chiudere completamente il lavello quando non utilizzato, conferendo un senso di ordine e di pulizia all'intera cucina.

L'originale progetto della piletta di scarico a scomparsa, conferisce coerenza stilistica al prodotto, mantenendo inalterate facilità di pulizia e semplicità d'uso del sistema di scarico dell'acqua.

The square-shaped Sinphonia sink range was conceived with the aim to offer a new, elegant and refined washing concept along with a versatile and functional everyday use.
The stylish glass and steel sliding accessories covering the sink, besides providing a working surface, keep the sink closed and supply the kitchen with a tidy and neat look.
The original design of the concealed drain adds style and ease of cleaning to the sink along with a simpler way to drain water.

lavello: PD862IKITB
miscelatore: AP5201SS

	color	accessories	code *drainer right or left /* *gocciolatoio destro o sinistro*	price
	silver	included 1 4 extra 5	PD862IKITS	€ 1.750,00
	black/nero	included 2 4 extra 5	PD862IKITB	€ 1.750,00
	white/bianco	included 3 4 extra 5	PD862IKITW	€ 1.750,00

Sinphonia kit: Sink with Colander and Silver Sliding Covers

size	860x500 mm
drain hole	3",5
cut-out	840x480 mm
base	900 mm
depth	248 mm
fitting	flat inset
finish/finitura	satin/satinato

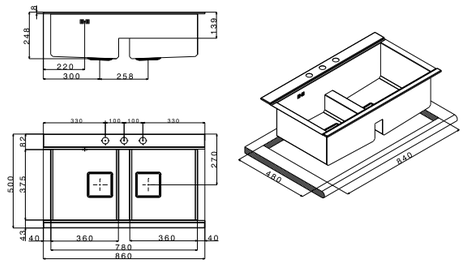

packed in boxes:
1270 x 645 x 430 mm - 29,0 Kg

Sinphonia kit: Sink with Colander and Black Sliding Covers

size	860x500 mm
drain hole	3",5
cut-out	840x480 mm
base	900 mm
depth	248 mm
fitting	flat inset
finish/finitura	satin/satinato

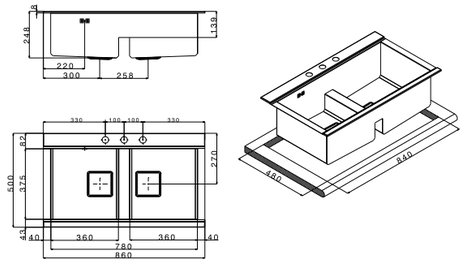

packed in boxes:
1270 x 645 x 430 mm - 29,0 Kg

Sinphonia kit: Sink with Colander and White Sliding Covers

size	860x500 mm
drain hole	3",5
cut-out	840x480 mm
base	900 mm
depth	248 mm
fitting	flat inset
finish/finitura	satin/satinato

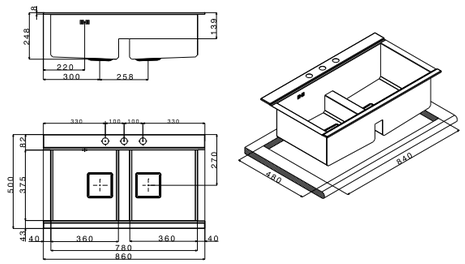

packed in boxes:
1270 x 645 x 430 mm - 29,0 Kg

mixers

APF3507CR
€ 430,00

APG3590CR
€ 1.355,00

AP5201SS
€ 580,00

AP5001HACR
€215,00

AP5002CR
€ 240,00

accessories

1

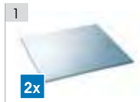

2x
TPD43FS
Silver Glass Cover
€ 170,00

2

2x
TPD43FB
Black Glass Cover
€ 170,00

3

2x
TPD43FW-1
White Glass Cover
€ 170,00

4

CPD15-1
Colander
€ 180,00

5

CPD30-1
Colander
€ 200,00

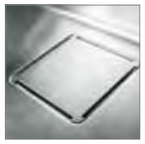

The hide away drainer

The original "hidden away drainer" adds stylistic refinement to the overall design, thus eliminating the unpleasant round shape of traditional drainers, and providing stylistic coherence to the minimalistic design of the sink. The special 3 mm stainless steel drain outlet covers, provides the bowl bases with a perfect unique straitgh surface, ensuring that even small items and Glasses are kept erect.

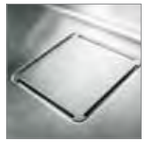

Il sistema di piletta a scomparsa

L'originale "sistema di piletta a scomparsa" conferisce coerenza stilistica al lavello e alla cucina eliminando le forme tonde della piletta poco integrabili con i concetti progettuali minimalisti del Sinphonia.
Le speciali coperture in acciaio inox con 3 mm di spessore, inoltre, rendono il fondo del lavello completamente piano, adatto a poggiare qualsiasi oggetto.

	color	accessories	code (drainer right or left / gocciolatoio destro o sinistro)	price
Sinphonia kit: Sink with Colander and Silver Sliding Covers	silver	included 1 4 extra 5	PD1162IRKITS (dx/right) PD1162ILKITS (sx/left)	€ 1.950,00 € 1.950,00

size 1160x500 mm
drain hole 3",5
cut-out 1140x480 mm
base 900 mm
depth 248 mm
fitting flat inset
finish/finitura satin/satinato

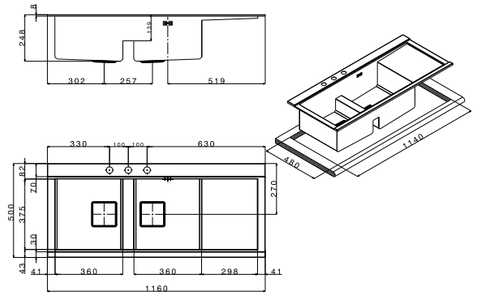

packed in boxes:
1570 x 645 x 430 mm - 31,5 Kg

	color	accessories	code	price
Sinphonia kit: Sink with Colander and Black Sliding Covers	black/nero	included 2 4 extra 5	PD1162IRKITB (dx/right) PD1162ILKITB (sx/left)	€ 1.950,00 € 1.950,00

size 1160x500 mm
drain hole 3",5
cut-out 1140x480 mm
base 900 mm
depth 248 mm
fitting flat inset
finish/finitura satin/satinato

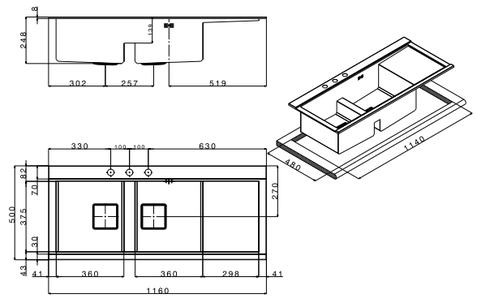

packed in boxes:
1570 x 645 x 430 mm - 31,5 Kg

	color	accessories	code	price
Sinphonia kit: Sink with Colander and White Sliding Covers	white/bianco	included 3 4 extra 5	PD1162IRKITW (dx/right) PD1162ILKITW (sx/left)	€ 1.950,00 € 1.950,00

size 1160x500 mm
drain hole 3",5
cut-out 1140x480 mm
base 900 mm
depth 248 mm
fitting flat inset
finish/finitura satin/satinato

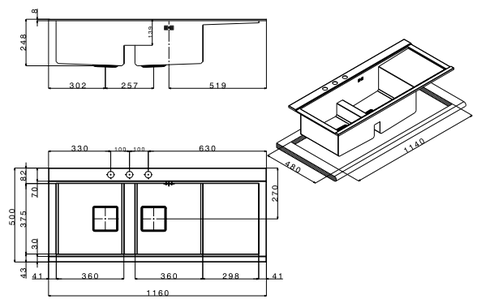

packed in boxes:
1570 x 645 x 430 mm - 31,5 Kg

mixers

APF3507CR
€ 430,00

APG3590CR
€ 1.355,00

AP5201SS
€ 580,00

AP5001HACR
€ 215,00

AP5002CR
€ 240,00

accessories

1
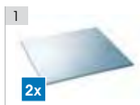
2x
TPD43FS
Silver Glass Cover
€ 170,00

2

2x
TPD43FB
Black Glass Cover
€ 170,00

3

2x
TPD43FW-1
White Glass Cover
€ 170,00

4

CPD15-1
Colander
€ 180,00

5

CPD30-1
Colander
€ 200,00

Regola

lavello: RE791IKITB
miscelatore: APF1260CR

Regola

Incasso _ Built-in

In abbinamento con i migliori top presenti sul mercato, il lavello Regola garantisce igiene, praticità e assicura una ottima funzionalità, anche quando lo spazio a disposizione è ridotto. Concepito grazie alle tecniche più avanzate, eguaglia il livello di qualità fino ad oggi raggiunto solo con i top e i lavelli in solid surface. Il particolare miscelatore a scomparsa, fornito insieme al lavello, identifica una sensibilità di progetto volta a coniugare design e praticità nelle nuove cucine del terzo millennio. I taglieri in vetro esprimono un concetto di continuità con il piano cottura donando una percezione di perfetta armonia sul Top.

In combination with the best worktop on the market, the Regola sink provides hygiene, practical use and functionality even when space is meager. Thanks to the most advanced design technique, this sink matches the quality standards only achieved by solid surface sinks and tops. Its pull down mixer reflects its configuration sensitivity aimed at combining design and practical use in the modern day kitchen. The glass chopping boards fitly match the cooktop, giving a perception of perfect harmony on the worktop.

lavello: RE791IKITB
miscelatore: APF1260CR

APELL

size	600x510 mm
drain hole	3,5"
cut-out	550x480 mm
base	600 mm
depth	242 mm
fitting	flat inset
finish/finitura	satin/satinato

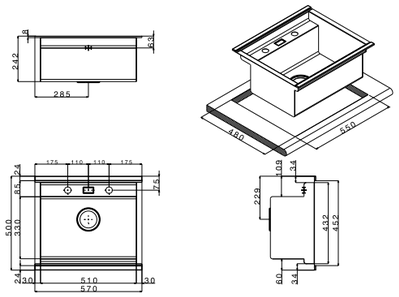

packed in boxes:
740 x 740 x 410 mm - 18 Kg

color	accessories				code (drainer right or left / gocciolatoio destro o sinistro)	price
black/nero	included	1	2	8	RE601IKITB	€ 1.695,00
silver	included	1	3	8	RE601IKITS	€ 1.695,00
white/bianco	included	1	4	8	RE601IKITW	€ 1.695,00
	extra	9	10			

size	790x510 mm
drain hole	3,5"
cut-out	770x480 mm
base	800 mm
depth	242 mm
fitting	flat inset
finish/finitura	satin/satinato

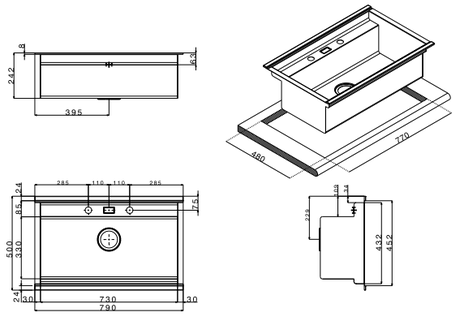

packed in boxes:
990 x 710 x 410 mm- 22,5 Kg

color	accessories				code	price
black/nero	included	1	5	8	RE791IKITB	€ 1.750,00
silver	included	1	6	8	RE791IKITS	€ 1.750,00
white/bianco	included	1	7	8	RE791IKITW	€ 1.750,00
	extra	9	10			

mixer

accessories

1

APF1260CR
Telescopic
€ 490,00

2

2x
TVRE300B
Black Glass Covers
€ 170,00

3

2x
TVRE300S
Silver Glass Covers
€ 170,00

4

2x
TVRE300W
White Glass Covers
€ 170,00

5

2x
TVRE395B
Black Glass Covers
€ 170,00

6
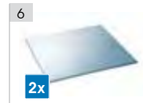
2x
TVRE395S
Silver Glass Covers
€ 170,00

7

2x
TVRE395W
White Glass Covers
€ 170,00

8

RND90
Rondò Waste
€ 50,00

9

CSC15
Colander
€ 180,00

10

TLCRE
Kit
€ 200,00

APELL

Sfera

lavello: SA9018IRBC
miscelatore: AP7730CR

Sfera

Incasso _ Built-in

Sfera propone un nuovo concetto di lavello con vasche a Raggio Minimo. L'essenza del progetto è di chiudere il lavandino quando non in uso fornendo un senso generale di ordine a tutta la cucina. Infatti, i Taglieri scorrevoli in vetro e acciaio, quando sono chiusi, forniscono un aspetto di pulizia nascondendo piatti e bicchieri che aspettano di essere posti nella lavastoviglie. Gli stessi taglieri risulteranno utilissimi nella preparazione dei cibi nonché molto facili da pulire. Il design futuristico è stato esteso anche alla piletta che incorpora un coperchio di acciaio che aggiunge un tocco stilistico supplementare.

Sfera provides a new concept of Minimum radius bowl design. The essence of the project is to close the sink when not in use, providing an overall sense of tidiness to the whole kitchen. Its steel and glass chopping boards, when closed, can hide the plates and glasses yet to be put in the dishwasher. Besides preparing food, the boards are very easy to clean. Its futuristic design encompasses its steel lid covered drain.

lavello: SAG901KITBISC
miscelatore: AP5201SS

APELL

			finish/finitura	accessories	code (drainer right or left / gocciolatoio destro o sinistro)	price
	size	900x510 mm	brushed/spazzolato	included 1	SA901IRBC (dx/right)	€ 750,00
	drain hole	3,5"		included 1	SA901ILBC (sx/left)	€ 750,00
	cut-out	850x480 mm		extra 2 3 4 6 7		
	base	600 mm				
	depth	219 mm				
	fitting	flat inset				
	finish/finitura	brushed / spazzolato				

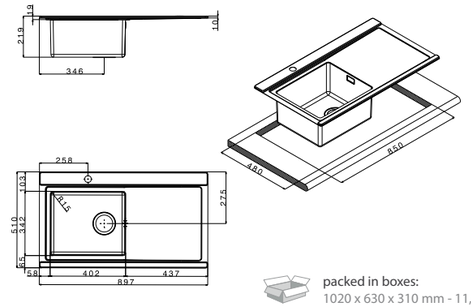

packed in boxes:
1020 x 630 x 310 mm - 11,6 Kg

	size	900x510 mm	brushed/spazzolato	included 1	SA9018IRBC (dx/right)	€ 1.020,00
	drain hole	3,5"		included 1	SA9018ILBC (sx/left)	€ 1.020,00
	cut-out	850x480 mm		extra 2 3 4 6 7		
	base	800 mm				
	depth	219 mm				
	fitting	flat inset				
	finish/finitura	brushed / spazzolato				

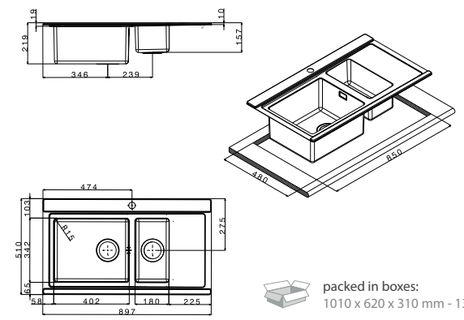

packed in boxes:
1010 x 620 x 310 mm - 13 Kg

	size	900x510 mm	brushed/spazzolato	included 1	SA902IBC	€ 970,00
	drain hole	3,5"		extra 2 3 4 6 7		
	cut-out	860x480 mm				
	base	900 mm				
	depth	219 mm				
	fitting	flat inset				
	finish/finitura	brushed / spazzolato				

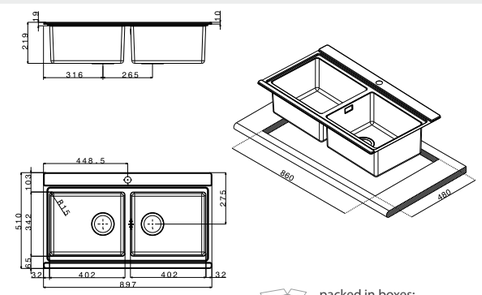

packed in boxes:
1020 x 630 x 320 mm - 12,3 Kg

	size	900x510 mm	silver	included 1 2 5	SAG901KITSISC	€ 1.300,00
	drain hole	3,5"	black/nero	included 1 3 5	SAG901KITBISC	€ 1.300,00
	cut-out	850x480 mm	white/bianco	included 1 4 5	SAG901KITWISC	€ 1.300,00
	base	900 mm				
	depth	220 mm				
	fitting	flat inset				
	finish/finitura	brushed / spazzolato				

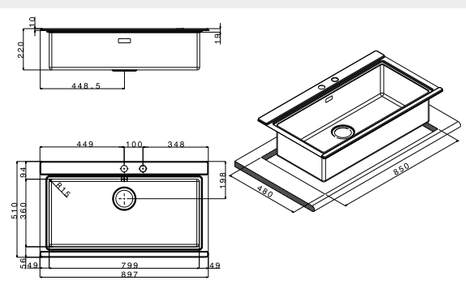

packed in boxes:
1270 x 650 x 430 mm- 25,7 Kg

mixers

APF3507W	APF3507B	APF3507CR	APF3227W	APF3227B	APF3227CR	AP7100B	AP7100CR	AP7100W
€ 550,00	€ 550,00	€ 430,00	€ 260,00	€ 260,00	€ 200,00	€ 700,00	€ 700,00	€ 700,00

accessories

1	2	3	4	5	6	7
	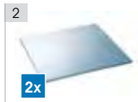 2x	2x	2x			
RND90	TIR45S	TIR45B	TIR45W-1	CDKA15	CI34	VSH34
Rondò Waste	Silver Glass Covers	Black Glass Covers	White Glass Covers	Colander	Basket	Colander
€ 50,00	€ 170,00	€ 170,00	€ 170,00	€ 180,00	€ 60,00	€ 260,00

Iris

lavello: IR9015ILSC
miscelatore: AP5001HACR

Iris

Incasso _ Built-in

Trasformare il lavello da un semplice accessorio della cucina ad un sistema di lavaggio articolato capace di scomparire quando non utilizzato: è questa la missione affidata a questa gamma progettata e realizzata per un pubblico esigente ma ad un costo accessibile. Iris è la versione più conveniente dei famosi lavelli "a scomparsa" della Apell.

Come una Lavastoviglie che si integra perfettamente quasi scomparendo nel contesto del mobile, così questo lavello, quando non utilizzato, si integra con il top aumentandone la superficie di appoggio grazie agli eleganti coperchi scorrevoli.

Iris is an amazing sink that can be turned into a complex washing tool and yet, concealed when not in use. This sink was designed for an exigent market and at a bargain price. Iris is the cheapest of the hide-away sinks from Apell.

Just like a dishwasher which can perfectly fit into the furniture design of the kitchen, this sink, when not in use, expands the surface of worktop thanks to its elegant sliding boards.

lavello: IR9015ILSC
miscelatore: AP5001HACR

APELL

	finish/finitura	accessories	code (drainer right or left / gocciolatoio destro o sinistro)	price
size 900x510 mm drain hole 3,5" cut-out 860x480 mm base 450 mm depth 229 mm fitting flat inset finish/finitura brushed / spazzolato 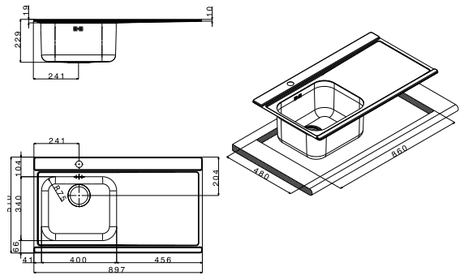	brushed/spazzolato	included 1 extra 2 3 4 5 6 7 8	IR901IRSC (dx/right) IR901ILSC (sx/left)	€ 235,00 € 235,00

packed in boxes:
1140 x 570 x 270 mm - 7,6 Kg

size 900x510 mm drain hole 3,5" cut-out 850x480 mm base 800 mm depth 229 mm fitting flat inset finish/finitura brushed / spazzolato 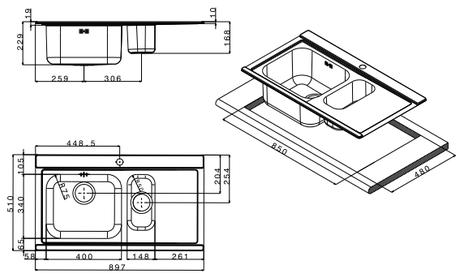	brushed/spazzolato	included 1 extra 2 3 4 5 6 7 8 9	IR9015IRSC (dx/right) IR9015ILSC (sx/left)	€ 400,00 € 400,00

packed in boxes:
1115 x 570 x 270 mm - 7,8 Kg

size 900x510 mm drain hole 3,5" cut-out 860x480 mm base 900 mm depth 229 mm fitting flat inset finish/finitura brushed / spazzolato 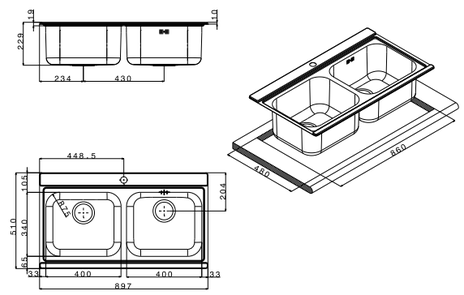	brushed/spazzolato	included 1 extra 2 3 4 5 6 7 8	IR902ISC	€ 355,00

packed in boxes:
1130 x 570 x 270 mm - 8,6 Kg

mixers

APF3227W
€ 550,00

APF3227B
€ 550,00

APF3227CR
€ 430,00

AP20CR
€ 160,00

APG2910CR
€ 360,00

accessories

1

RND90
Rondò Waste
€ 50,00

2

2x
TIR45S
Silver Glass Cover
€ 170,00

3

2x
TIR45B
Black Glass Cover
€ 170,00

4

2x
TIR45W-1
White Glass Cover
€ 170,00

5

CI34
Basket
€ 60,00

6

TLC34
Kit
€ 206,00

7

TL34
Wood Chopping Board
€ 72,00

8

TT34
Polyethylene Chopping Board
€ 72,00

9

VSH15
Colander
€ 164,00

APELL

Pura

lavello: PU861IRBC
miscelatore: AP2200SS

Pura

Incasso _ Built-in

I lavelli in vetro temperato della famiglia Pura sono esteticamente godibili grazie alle linee morbide e alla superficie riflettente. L'alta tecnologia e i più moderni metodi produttivi applicati al vetro temperato danno la certezza di un materiale innovativo, duraturo nel tempo e resistente a graffi, piccoli urti e sostanze acide. Le principali caratteristiche del prodotto sono l'altezza del bordo marcata e le vasche capienti e profonde. Inoltre, il raggio minimo rende estremamente facile le operazioni di pulizia quotidiane.

Its tempered glass material provides an attractive design with smooth lines and reflecting surface. The high technology design of the glass guarantees innovative and long lasting material which can prevent scratches, dents and acidic corrosion. The main characteristics of the product are its pronounced edge height and the wide and deep bowls. Moreover, its minimum radius allows ease of cleaning.

lavello: PU861IRBC
miscelatore: AP2200SS

	finish/finitura	accessories	code drainer right or left / gocciolatoio destro o sinistro	price
	brushed/spazzolato	included 1 2 extra 3 4	**PU861IRBC** (dx/*right*) **PU861ILBC** (sx/*left*)	€ 750,00 € 750,00

size	870x510 mm
drain hole	3,5″
cut-out	840x480 mm
base	450 mm
depth	208 mm
fitting	8 mm
finish/finitura	brushed / spazzolato

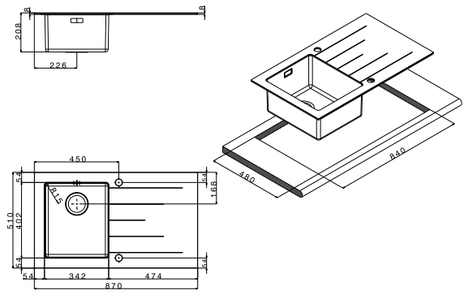

packed in boxes:
1000 x 620 x 310 mm - 16,2 Kg

	brushed/spazzolato	included 1 2	**PUG861IBC**	€ 850,00

size	870x510 mm
drain hole	3,5″
cut-out	840x480 mm
base	900 mm
depth	209 mm
fitting	8 mm
finish/finitura	brushed / spazzolato

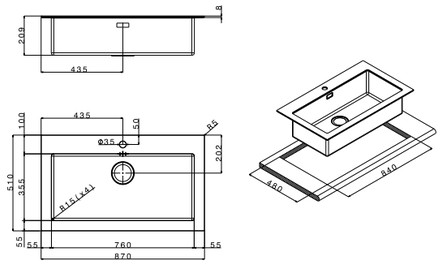

packed in boxes:
990 x 615 x 300 mm - 12,0 Kg

	brushed/spazzolato	included 1 2 extra 4 5	**PU1162IRBC** (dx/*right*) **PU1162ILBC** (sx/*left*)	€ 990,00 € 990,00

size	1170x510 mm
drain hole	3,5″
cut-out	1140X480 mm
base	800 cm
depth	208 mm
fitting	8 mm
finish/finitura	brushed / spazzolato

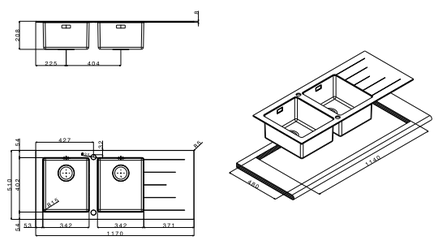

packed in boxes:
1260 x 615 x 300 mm - 22,0 Kg

mixers

AP2200SS
€ 570,00

AP7100B
€ 700,00

APF3227B
€ 260,00

AP500CR
€ 330,00

accessories

1

RND90
Rondò Waste
€ 50,00

2

KITPU
Pop-up
€ 50,00

3

VSH34
Colander
€ 260,00

4

CI34
Basket
€ 60,00

Amalthea

lavello: SQ1162IRSC
miscelatore: AP5201SS

Amalthea

Incasso _ Built-in

Amalthea rappresenta una gamma completa di vasche e lavelli dall'estetica squadrata.
Il design di questi prodotti, moderno ed essenziale, valorizza lo stile dell'intera cucina in linea con le più attuali tendenze del design.
La speciale finitura satinata dell'acciaio e gli originali giochi di luce del gocciolatoio fanno del lavello un elemento di spiccata eleganza e personalità per l'intera cucina.

Almathea is a range of square-shaped sinks and bowls.
Their modern and essential design improves the quality of the entire kitchen according to the latest trends.
The satin finish of the steel and the light tricks of the drain board supply the kitchen with elegance and personality.

lavello: SQ1162IRSC
miscelatore: AP5001HACR

APELL

			finish/finitura	accessories	code (drainer right or left / gocciolatoio destro o sinistro)	price
	size drain hole cut-out base depth fitting finish/finitura	860x500 mm 3,5" 840x480 mm 450 mm 225 mm 6 mm satin/satinato	satin/satinato	extra 1 2 3 4 5 6 7	**SQ861IRSC** (dx/*right*) **SQ861ILSC** (sx/*left*)	€ 950,00 € 950,00

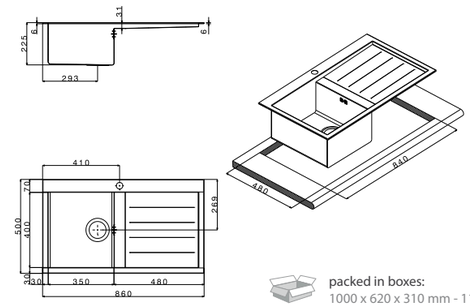

packed in boxes:
1000 x 620 x 310 mm - 11,8 Kg

	size drain hole cut-out base depth fitting finish/finitura	860x513 mm 3,5" 840x480 mm 900 mm 210 mm flat inset satin/satinato	satin/satinato	extra 1 3 7	**SQ3838ISC**	€ 1.020,00

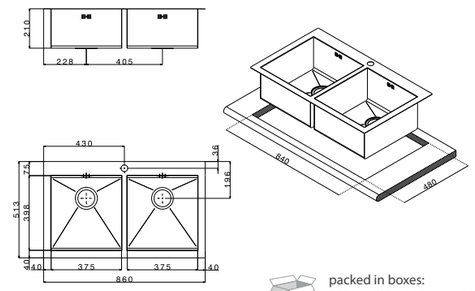

packed in boxes:
1000 x 620 x 320 mm - 16,6 Kg

	size drain hole cut-out base depth fitting finish/finitura	860x513 mm 3,5" 840x480 mm 900 mm 210 mm flat inset satin/satinato	satin/satinato	extra 1 2 3 7	**SQ4530ISC**	€ 1.020,00

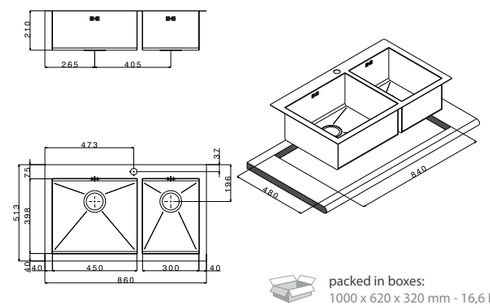

packed in boxes:
1000 x 620 x 320 mm - 16,6 Kg

	size drain hole cut-out base depth fitting finish/finitura	1000x500 mm 3,5" 980x480 mm 800 mm 225 mm 6 mm satin/satinato	satin/satinato	extra 1 3 4 5 6 7	**SQ1002IRSC** (dx/*right*) **SQ1002ILSC** (sx/*left*)	€ 1.020,00 € 1.020,00

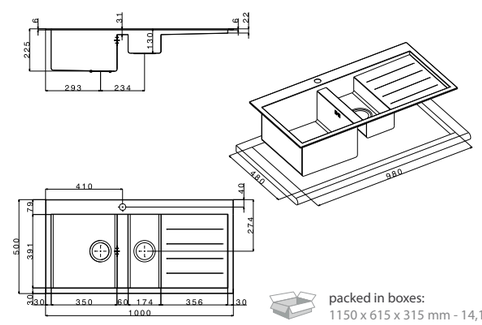

packed in boxes:
1150 x 615 x 315 mm - 14,1 Kg

mixers

AP5201SS
€ 580,00

APF3507CR
€ 430,00

AP5002CR
€ 240,00

AP5001HACR
€ 215,00

APG8993CR
€ 311,00

APG3590CR
€ 1.355,00

accessories

1

VSH20Q-2
Colander
€ 227,00

2

VSH40Q-2
Colander
€ 248,00

3

TTQ40
Polyethylene Chopping Board
€ 85,00

4

TSQ24S
Silver Glass Cover
€ 98,00

5

TSQ24B
Black Glass Cover
€ 98,00

6

TSQ24W
White Glass Cover
€ 98,00

7

TLQ40
Wood Chopping Board
€ 85,00

	finish/finitura	accessories	code (drainer right or left / gocciolatoio destro o sinistro)	price
	satin/satinato	extra 1 2 3 4 5 6 7	**SQ1162IRSC** (dx/*right*)	€ 1.100,00
			SQ1162ILSC (sx/*left*)	€ 1.100,00

size	1160x500 mm
drain hole	3,5″
cut-out	1140x480 mm
base	900 mm
depth	226 mm
fitting	6 mm
finish/finitura	satin/satinato

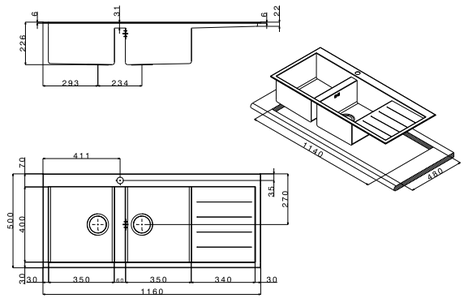

packed in boxes:
1320 x 620 x 320 mm - 16,7 Kg

	finish/finitura	accessories	code	price
	satin/satinato	extra 1 2 3 4 5 6 7	**SQ72ISC**	€ 690,00

size	787x499 mm
drain hole	3,5″
cut-out	770x480 mm
base	800 mm
depth	210 mm
fitting	6 mm
finish/finitura	satin/satinato

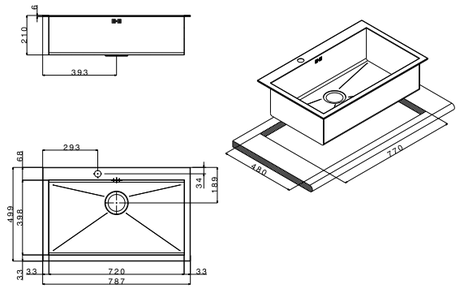

packed in boxes:
860 x 550 x 310 mm - 9,5 Kg

	finish/finitura	accessories	code	price
	satin/satinato	extra 1 3 4 5 6 7	**SQ50ISC**	€ 640,00

size	567x499 mm
drain hole	3,5″
cut-out	550x480 mm
base	600 mm
depth	210 mm
fitting	6 mm
finish/finitura	satin/satinato

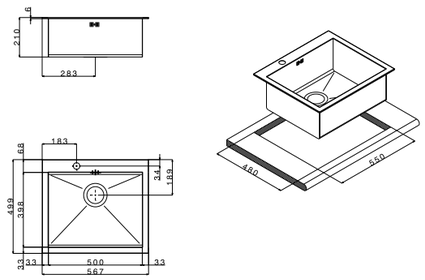

packed in boxes:
650 x 580 x 300 mm - 8,5 Kg

mixers

AP5201SS
€ 580,00

APF3507CR
€ 430,00

AP5002CR
€ 240,00

AP5001HACR
€ 215,00

APG8993CR
€ 311,00

APG3590CR
€ 1.355,00

accessories

1

VSH20Q-2
Colander
€ 227,00

2

VSH40Q-2
Colander
€ 248,00

3

TTQ40
Polyethylene Chopping Board
€ 85,00

4

TSQ24S
Silver Glass Cover
€ 98,00

5

TSQ24B
Black Glass Cover
€ 98,00

6

TSQ24W
White Glass Cover
€ 98,00

7

TLQ40
Wood Chopping Board
€ 85,00

Criteria

lavello: CR860IBC
miscelatore: AP5001HACR

Criteria

Incasso _ Built-in

Con l'innovazione e l'esclusività che da sempre contraddistingue i lavelli Apell, abbiamo voluto scolpire un lavello con un design moderno e affascinante. L'elemento acqua traccia le forme non scontate e accattivanti di questo lavello. Lo scorrere naturale di questo nobile liquido farà da scenografia nell'utilizzo quotidiano trovando in essa un piacevole alleato in cucina.

Tutto lo spazio di cui avete bisogno. Una vasca enorme che assicura tutta la capienza che si possa desiderare.

Innovation and exclusive design have always been a unique feature of Apell sinks. The Criteria sink is therefore modern and fascinating. Water shapes the unordinary and captivating characteristics of this sink. The gentle flow of this liquid is the setting for the everyday use of this pleasant kitchen implement.

Its large bowl guarantees the maximum capacity you could desire.

lavello: CR860IBC
miscelatore: AP5001HACR

	finish/finitura	accessories	code drainer right or left / gocciolatoio destro o sinistro	price
	brushed/spazzolato	extra 1 2 3	CR860IBC	€ 320,00

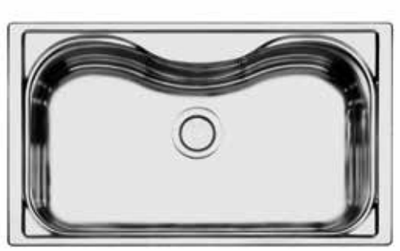

size	860x500 mm
drain hole	3,5″
cut-out	800x474 mm
base	800 mm
depth	217 mm
fitting	flat inset
finish/finitura	brushed/spazzolato

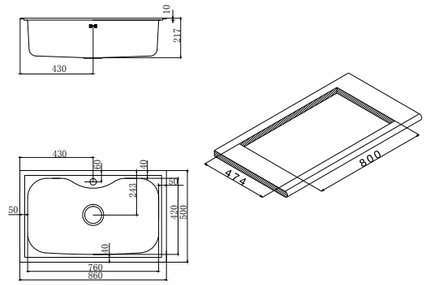

packed in boxes:
895 x 540 x 255 mm - 7,1 Kg

	finish/finitura	accessories	code	price
	brushed/spazzolato	included 4 5 6 7	CRT860IKIT	€ 490,00

size	860x500 mm
drain hole	3,5″
cut-out	840x480 mm
base	900 mm
depth	207 mm
fitting	7 mm
finish/finitura	brushed/spazzolato

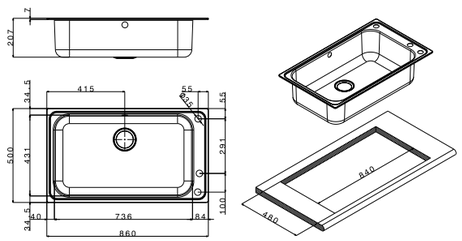

packed in boxes:
900 x 550 x 240 mm - 10 Kg

	finish/finitura	accessories	code	price
	brushed/spazzolato	extra 8 9	CRT862IBC	€ 450,00

size	860x500 mm
drain hole	3,5″
cut-out	840x480 mm
base	900 mm
depth	195 mm
fitting	7 mm
finish/finitura	brushed/spazzolato

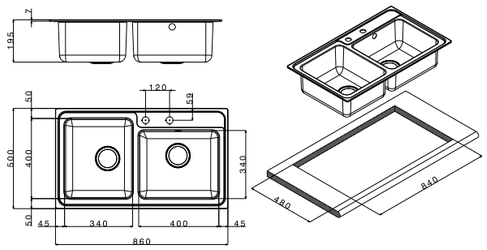

packed in boxes:
900 x 550 x 240 mm - 5 Kg

mixers

APF7107CR
€ 410,00

AP7090CR
€ 385,00

AP7730CR
€ 170,00

AP8420CR
€ 140,00

APG6892CR
€ 316,00

APF7027CR
€ 760,00

APG6893CR
€ 400,00

accessories

1

2x
TVCR860
Black Glass Covers
€ 120,00

2

TLCCR
Kit
€ 200,00

3

VSH16
Colander
€ 115,00

4

TLCR
Wood Chopping Board
€ 60,00

5

VSHCR
Colander
€ 111,00

6

KITSD
Soap dispenser
€ 60,00

7

KITPU
Pop-up
€ 50,00

8

TTCR
Chopping Board
€ 90,00

9

VSHCR862
Colander
€ 111,00

Angolo

lavello: ROAN3IBC

Angolo

Incasso _ Built-in

Una collezione versatile che si adatta alle esigenze di utilizzo della cucina ad angolo offrendo sempre la massima funzionalità.

Abbiamo studiato sistemi integrati di accessori che ottimizzando ogni vostro movimento arricchiscono l'estetica e la funzionalità dei nostri lavelli.

A versatile collection which meets the features of a cornered kitchen with high functionality.

A range of accessories aimed at optimizing activities and enriching the look and functionality of our sinks.

lavello: ROAN3IBC

APELL

	finish/finitura	accessories	code (drainer right or left / gocciolatoio destro o sinistro)	price
	brushed/spazzolato	extra 1 2 3 4a 5a 6	ROAN2IBC	€ 460,00
	linen/antigraffio	extra 1 2 3 4a 5a 6	ROAN2IAC	€ 510,00

size	830x830x500 mm
drain hole	3,5″
cut-out	see technical drawing
base	see technical drawing
depth	221 mm
fitting	8 mm
finish/finitura	brushed/spazzolato
	linen/antigraffio

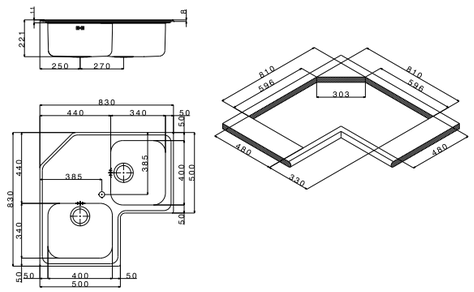

packed in boxes:
890 x 860 x 220 mm - 7,7 Kg

	finish/finitura	accessories	code	price
	brushed/spazzolato	extra 1 2 3 4a 5a 6 7a 8 9	ROAN3IBC	€ 615,00
	linen/antigraffio	extra 1 2 3 4a 5a 6 7a 8 9	ROAN3IAC	€ 720,00

size	830x830x500 mm
drain hole	3,5″
cut-out	see technical drawing
base	see technical drawing
depth	221 mm
fitting	8 mm
finish/finitura	brushed/spazzolato
	linen/antigraffio

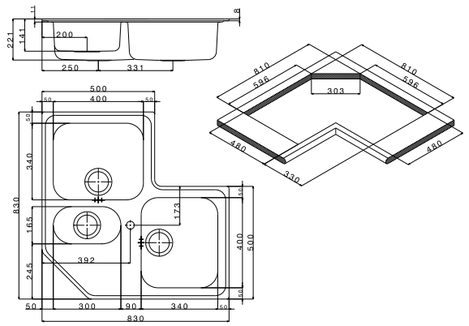

packed in boxes:
880 x 860 x 210 mm - 8,9 Kg

	finish/finitura	accessories	code	price
	brushed/spazzolato	extra 1 2 3 4 5 7	ROAN2B90IRBC (dx/right)	€ 550,00
			ROAN2B90ILBC (sx/left)	€ 550,00
	linen/antigraffio	extra 1 2 3 4 5 7	ROAN2B90IRAC (dx/right)	€ 610,00
			ROAN2B90ILAC (sx/left)	€ 610,00

size	830x830X500 mm
drain hole	3,5″
cut-out	see technical drawing
base	900 mm
depth	223 mm
fitting	8 mm
finish/finitura	brushed/spazzolato
	linen/antigraffio

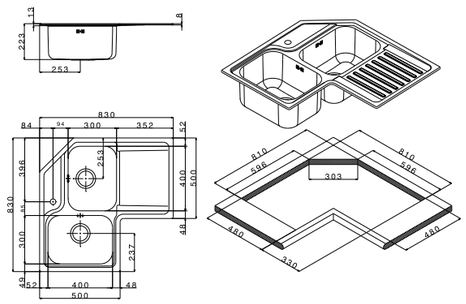

packed in boxes:
960 x 950 x 280 mm - 9,8 Kg

mixers

APG8935CR
€ 270,00

APG6891CR
€ 220,00

APG1111CR
€ 250,00

APG68105CR
€ 166,00

AP7730DCCR
€ 220,00

AP20CR
€ 160,00

accessories

1

TSQ24S
Silver Glass Cover
€ 98,00

2

TSQ24B
Black Glass Cover
€ 98,00

3

TSQ24W
White Glass Cover
€ 98,00

4 4a

TL30/TL34
Wood Chopping Board
€ 72,00/€ 72,00

5 5a

TT30/TT34
Polyethylene Chopping Board
€ 72,00/€ 72,00

6

TLC34
Kit
€ 206,00

7 7a

CI30/CI34
Basket
€ 60,00

8

VSH16SF
Colander
€ 112,00

9

VSH16
Colander
€ 115,00

Linear Plus

lavello: LNP1162IRBC
miscelatore: APG2910CR

Linear Plus

Incasso _ Built-in

La nuova gamma di lavelli a raggio minimo nasce per coniugare eleganza e modernità nelle forme con praticità d'uso quotidiano e facilità di pulizia. Essa si colloca perfettamente nell'ambito di ambienti curati caratterizzati da linee sobrie e pulite soddisfacendo l'esigenza di una utenza sofisticata.

Angoli acuti e linee simmetriche sul gocciolatoio in aggiunta alla robustezza del lavello assicurano una bellezza che dura nel tempo, arricchita ulteriormente dalla copertura in acciaio delle Pilette.

Progettato e realizzato per soddisfare tutti i fabbisogni dei nostri clienti

I lavelli Linear Plus completano la propria famiglia con i nuovi modelli Incasso Lama. Il bordo perimetrale, rettificato e smussato, dona morbidezza al tatto ed integra perfettamente il lavello nel Piano di lavoro.

The new range of minimum radius sinks was conceived with the goal to combine elegance and modernity along with practical use and ease of cleaning. This sink perfectly fits into sleek and neat surroundings, fulfilling the needs of an exigent market.

The sharp corners and symmetric lines of the drain board along with the sturdiness of the sink ensure long lasting beauty enriched by the steel lid covered drain.

Designed and manufactured in order to fulfill the needs of our customers.

The Linear Plus sinks include the new built-in Flat models. The perimeter edges are smoothened and rectified, allowing comfortable use and perfect integration with the kitchen countertop.

lavello: LNP1162IRBC
miscelatore: APG2910CR

APELL

			fitting/tipologia	accessories	code (drainer right or left / gocciolatoio destro o sinistro)	price
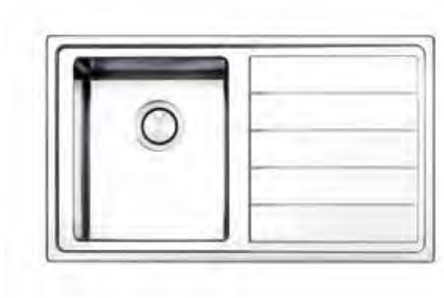	size	860x500 mm				
	drain hole	3,5″				
	cut-out	840x480 mm				
	base	600 mm				
	depth	215 mm				
	fitting	4 mm				
		flat				
	finish/finitura	brushed/spazzolato				
				included 1	LNP861IRBC (dx/right)	€ 330,00
					LNP861ILBC (sx/left)	€ 330,00
				included 1	LNP861FRBC (dx/right)	€ 385,00
					LNP861FLBC (sx/left)	€ 385,00
				extra 2 3 4 5		

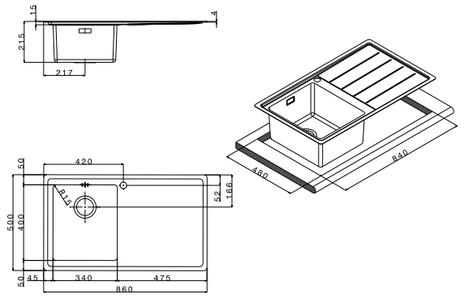

packed in boxes:
1000 x 610 x 280 mm - 6,8 Kg

	size	860x500 mm				
	drain hole	3,5″				
	cut-out	840x480 mm				
	base	900 mm				
	depth	215 mm				
	fitting	4 mm				
		flat				
	finish/finitura	brushed/spazzolato				
				included 1	LNP862IBC	€ 470,00
				included 1	LNP862FBC	€ 555,00
				extra 2 3 4 5		

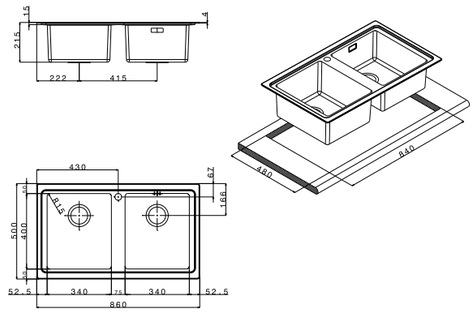

packed in boxes:
1000 x 610 x 280 mm - 10,3 Kg

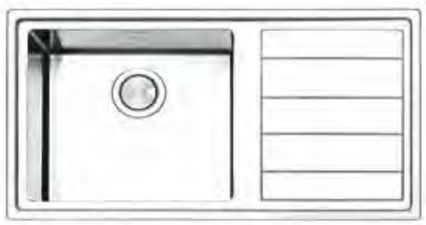	size	1000x500 mm				
	drain hole	3,5″				
	cut-out	980x480 mm				
	base	800 mm				
	depth	215 mm				
	fitting	4 mm				
		flat				
	finish/finitura	brushed/spazzolato				
				included 1	LNP1001IRBC (dx/right)	€ 490,00
					LNP1001ILBC (sx/left)	€ 490,00
				included 1	LNP1001FRBC (dx/right)	€ 590,00
					LNP1001FLBC (sx/left)	€ 590,00
				extra 2 3 4 5		

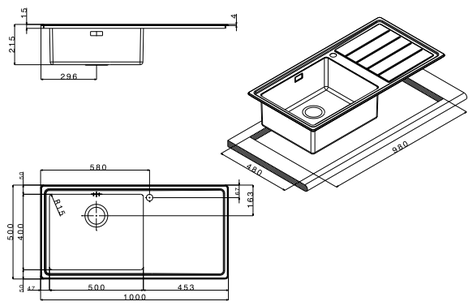

packed in boxes:
1140 x 610 x 280 mm - 8.6 kg

mixers

APG2910CR
€ 360,00

APF3227CR
€ 200,00

APF7107CR
€ 410,00

AP7790CR
€ 300,00

APG6892CR
€ 316,00

AP1202SS
€ 570,00

accessories

1

RND90
Rondò Waste
€ 50,00

2

TLN24S
Silver Glass Covers
€ 98,00

3

TLN24B
Black Glass Covers
€ 98,00

4

TLN24W
White Glass Covers
€ 98,00

5

CI34
Basket
€ 60,00

6

VSH34
Colander
€ 260,00

	fitting/tipologia	accessories	code (drainer right or left / gocciolatoio destro o sinistro)	price
		included 1	LNP1002IRBC (dx/right)	€ 490,00
			LNP1002ILBC (sx/left)	€ 490,00
		included 1	LNP1002FRBC (dx/right)	€ 590,00
			LNP1002FLBC (sx/left)	€ 590,00
		extra 2 3 4 5		

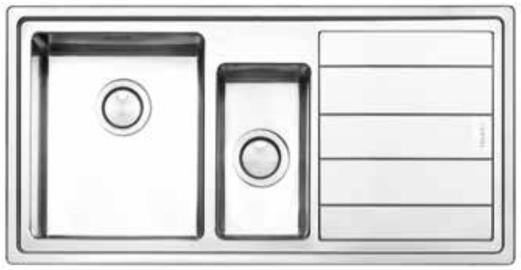

size	1000x500 mm
drain hole	3,5"
cut-out	980x480 mm
base	800 mm
depth	215 mm
fitting	4 mm
	flat
finish/finitura	brushed/spazzolato

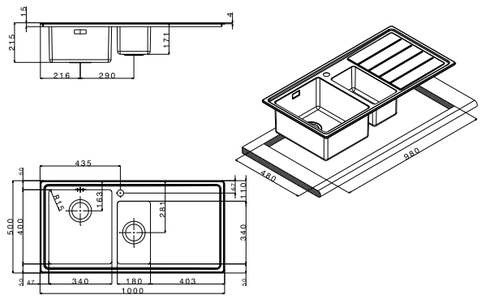

packed in boxes:
1130 x 600 x 280 mm - 9,8 Kg

	fitting/tipologia	accessories	code	price
		included 1	LNP1162IRBC (dx/right)	€ 520,00
			LNP1162ILBC (sx/left)	€ 520,00
		included 1	LNP1162FRBC (dx/right)	€ 615,00
			LNP1162FLBC (sx/left)	€ 615,00
		extra 2 3 4 5		

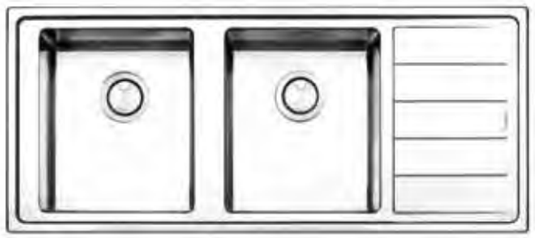

size	1160x500 mm
drain hole	3,5"
cut-out	1140x480 mm
base	900 mm
depth	215 mm
fitting	4 mm
	flat
finish/finitura	brushed/spazzolato

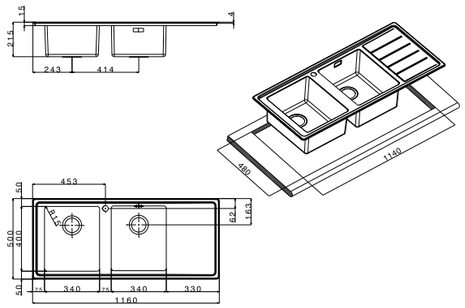

packed in boxes:
1300 x 610 x 280 mm - 11,5 Kg

	fitting/tipologia	accessories	code	price
		included 1	LNP77FBC	€ 600,00
		extra 5 6		

size	770x510 mm
drain hole	3,5"
cut-out	740x490 mm
base	800 mm
depth	201 mm
fitting	flat inset
finish/finitura	brushed/spazzolato

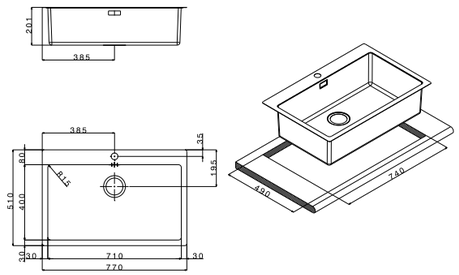

packed in boxes:
1010 x 630 x 310 mm - 12,0 Kg

mixers

APG2910CR
€ 360,00

APF3227CR
€ 200,00

APF7107CR
€ 410,00

AP7790CR
€ 300,00

APG6892CR
€ 316,00

AP1202SS
€ 570,00

accessories

1

RND90
Rondò Waste
€ 50,00

2

TLN24S
Silver Glass Covers
€ 98,00

3

TLN24B
Black Glass Covers
€ 98,00

4

TLN24W
White Glass Covers
€ 98,00

5

CI34
Basket
€ 60,00

6

VSH34
Colander
€ 260,00

	fitting/tipologia	accessories	code *drainer right or left /* *gocciolatoio destro o sinistro*	price
		included 1 extra 2	**LNP3416FBC**	**€ 580,00**

size	565x510 mm
drain hole	3,5″
cut-out	550x495 mm
base	600 mm
depth	201 mm
fitting	flat inset
finish/finitura	brushed/spazzolato

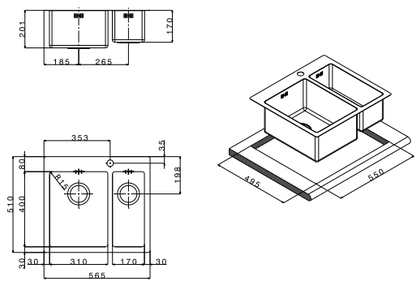

packed in boxes:
640 x 590 x 310 mm - 10,1 Kg

	fitting/tipologia	accessories	code	price
		included 1 extra 3 4	**LNP50FBC**	**€ 500,00**

size	561x510 mm
drain hole	3,5″
cut-out	530x490 mm
base	600 mm
depth	201 mm
fitting	flat inset
finish/finitura	brushed/spazzolato

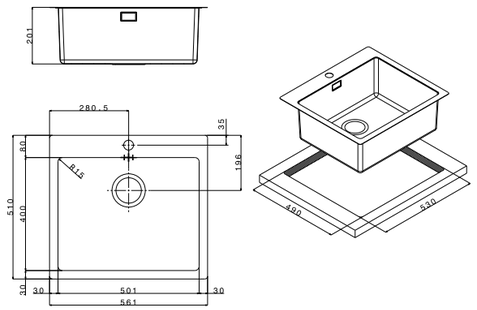

packed in boxes:
645 x 580 x 285 mm - 5,8 Kg

	fitting/tipologia	accessories	code	price
		included 1 extra 3 4	**LNP40FBC**	**€480,00**

size	402x510 mm
drain hole	3,5″
cut-out	370x490 mm
base	450 mm
depth	201 mm
fitting	flat inset
finish/finitura	brushed/spazzolato

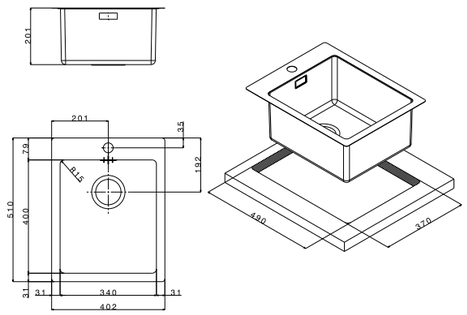

packed in boxes:
580 x 550 x 310 mm - 6.5 kg

mixers

APG2910CR
€ 360,00

APF3227CR
€ 200,00

APF7107CR
€ 410,00

AP7790CR
€ 300,00

APG6892CR
€ 316,00

AP1202SS
€ 570,00

accessories

1

RND90
Rondò Waste
€ 50,00

2

CI30
Basket
€ 60,00

3

CI34
Basket
€ 60,00

4

VSH34
Colander
€ 260,00

APELL

Linear

lavello: LN1162IRBC
miscelatore: APG2910CR

Linear

Incasso _ Built-in

Linear è una gamma completa di lavelli con vasche ad elevate profondità che permette il lavaggio delle stoviglie più ingombranti e con un design molto raffinato ed elegante. Questo prodotto è particolarmente indicato per l'inserimento in cucine moderne dallo stile minimalista.

Il design unico di questo lavello supera le mode e le tendenze, aiutato anche dal look moderno e accattivante e da un'infinita combinazione di vasche di diverse dimensioni.

Linear is a complete range of sinks with deep bowls in order to wash larger dishes. Its stylish and elegant design perfectly fits into modern and minimal kitchens.

Its unique design is beyond the current trends also thanks to a modern and captivating look and the number of combinations available.

lavello: LN1162IRBC
miscelatore: APG2910CR

APELL

			finish/finitura	accessories	code (drainer right or left / gocciolatoio destro o sinistro)	price
	size	860x500 mm	brushed/ spazzolato	extra 1 2 3 4a 5a 6a 7	LN861IRBC (dx/right)	€ 240,00
	drain hole	3,5″			LN861ILBC (sx/left)	€ 240,00
	cut-out	840x480 mm	micro-linen micro-anti-graffio	extra 1 2 3 4a 5a 6a 7	LN861IRMC (dx/right)	€ 265,00
	base	450 mm			LN861ILMC (sx/left)	€ 265,00
	depth	225 mm	brushed/ spazzolato	extra 1 2 3 4a 5a 6a 7	LN861FRBC (dx/right)	€ 280,00
	fitting	4 mm			LN861FLBC (sx/left)	€ 280,00
		flat				
	finish/finitura	brushed/spazzolato				
		micro-linen/ micro-antigraffio				

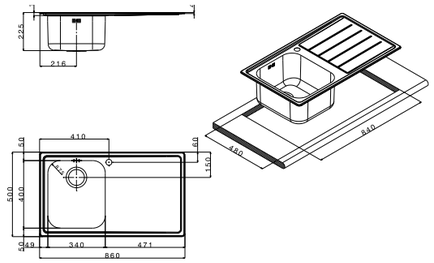

packed in boxes:
1000 x 610 x 280 mm - 6,0 Kg

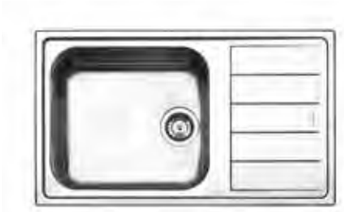	size	860x500 mm	brushed/ spazzolato	extra 1 2 3 4b 5b 6b 7a	LNG861IRBC (dx/right)	€ 285,00
	drain hole	3,5″			LNG861ILBC (sx/left)	€ 285,00
	cut-out	840x480 mm	brushed/ spazzolato	extra 1 2 3 4b 5b 6b 7a	LNG861FRBC (dx/right)	€ 342,00
	base	600 mm			LNG861FLBC (sx/left)	€ 342,00
	depth	225 mm				
	fitting	4 mm				
		flat				
	finish/finitura	brushed/spazzolato				

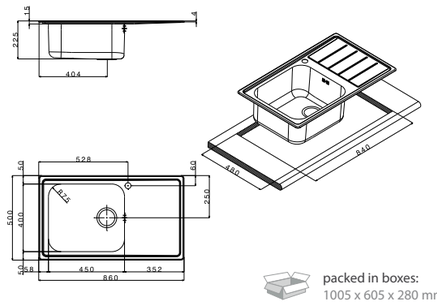

packed in boxes:
1005 x 605 x 280 mm - 6,5 Kg

	size	860x500 mm	brushed/ spazzolato	extra 1 2 3 4a 5a 6a 7	LN862IBC	€ 340,00
	drain hole	3,5″				
	cut-out	840x480 mm	micro-linen/ micro-anti-graffio	extra 1 2 3 4a 5a 6a 7	LN862IMC	€ 375,00
	base	800 mm				
	depth	225 mm	brushed/ spazzolato	extra 1 2 3 4a 5a 6a 7	LN862FBC	€ 410,00
	fitting	4 mm				
		flat				
	finish/finitura	brushed/spazzolato				
		micro-linen/antigraffio				

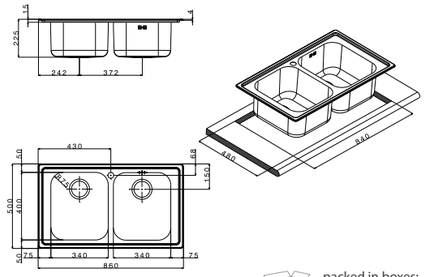

packed in boxes:
1005 x 605 x 280 mm - 7,0 Kg

	size	860x500 mm	brushed/ Spazzolato	extra 1 2 3 4 4b 5 5b 6 6b 7a	LNG862IBC	€ 405,00
	drain hole	3,5″				
	cut-out	840x480 mm				
	base	900 mm				
	depth	225 mm				
	fitting	4 mm				
	finish/finitura	brushed/spazzolato				

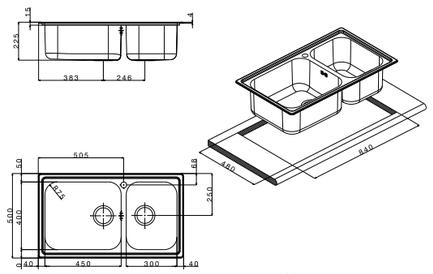

packed in boxes:
1010 x 610 x 280 mm - 7,6 Kg

mixers

AP5001HACR
€ 215,00

APF3227CR
€ 200,00

APG8993CR
€ 311,00

APG12921CR
€179,00

APG2910CR
€ 360,00

AP7730CR
€ 170,00

AP8420CR
€ 140,00

AP500CR
€330,00

accessories

1

TLN24S
Silver Glass Covers
€ 98,00

2

TLN24B
Black Glass Covers
€ 98,00

3

TLN24W
White Glass Covers
€ 98,00

4 4a 4b

CI30/CI34/CI45
Basket
€ 60/€ 60/€ 101

5 5a 5b

TL30/TL34/TL45
Wood Chopping Board
€ 72/€ 72/€ 93

6 6a 6b

TT30/TT34/TT45
Polyethylene Chopping Board
€ 72/€ 72/€ 93

7 7a

TLC34/TLC45
Kit
€ 206,00/€ 206,00

APELL

			fitting	accessories	code (drainer right or left / gocciolatoio destro o sinistro)	price
	size	1000x500 mm				
	drain hole	3,5″				
	cut-out	980x480 mm				
	base	800 mm				
	depth	215 mm				
	fitting	4 mm				
		flat				
	finish/finitura	brushed/spazzolato				
				extra 1 2 3 4a 4b 9	LNG1001IRBC (dx/right)	€ 345,00
					LNG1001ILBC (sx/left)	€ 345,00
				extra 1 2 3 4a 4b 9	LNG1001FRBC (dx/right)	€ 410,00
					LNG1001FLBC (sx/left)	€ 410,00

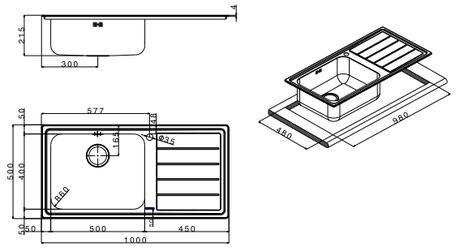

packed in boxes:
1135 x 620 x 280 mm - 8,1 Kg

			fitting	accessories	code	price
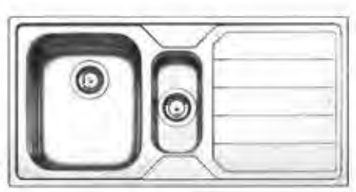	size	1000x500 mm				
	drain hole	3,5″				
	cut-out	980x480 mm				
	base	600 cm				
	depth	225 mm				
	fitting	4 mm				
		flat				
	finish/finitura	brushed/spazzolato				
				extra 1 2 3 4a 5a 6a 7 8	LN1002IRBC (dx/right)	€ 375,00
					LN1002ILBC (sx/left)	€ 375,00
				extra 1 2 3 4a 5a 6a 7 8	LN1002FRBC (dx/right)	€ 450,00
					LN1002FLBC (sx/left)	€ 450,00

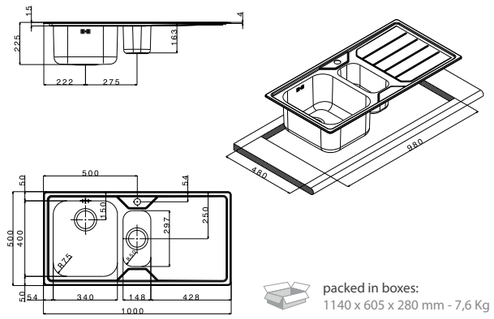

packed in boxes:
1140 x 605 x 280 mm - 7,6 Kg

			fitting	accessories	code	price
	size	1160x500 mm				
	drain hole	3,5″				
	cut-out	1140x480 mm				
	base	800 mm				
	depth	225 mm				
	fitting	4 mm				
		flat				
	finish/finitura	brushed/spazzolato	brushed/ spazzolato			
		micro-linen/ micro-antigraffio	micro-linen micro-antigraffio	extra 1 2 3 4a 5a 6a 7	LN1162IRBC (dx/right)	€ 350,00
					LN1162ILBC (sx/left)	€ 350,00
				extra 1 2 3 4a 5a 6a 7	LN1162IRMC (dx/right)	€ 405,00
					LN1162ILMC (sx/left)	€ 405,00
			brushed	extra 1 2 3 4a 5a 6a 7	LN1162FRBC (dx/right)	€ 420,00
					LN1162FLBC (sx/left)	€ 420,00

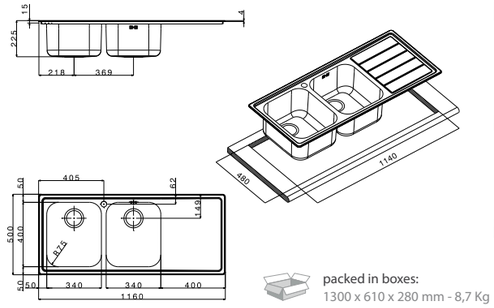

packed in boxes:
1300 x 610 x 280 mm - 8,7 Kg

			fitting	accessories	code	price
	size	1160x500 mm				
	drain hole	3,5″				
	cut-out	1140x480 mm				
	base	900 mm				
	depth	225 mm				
	fitting	4 mm				
	finish/finitura	brushed/spazzolato				
				extra 1 2 3 4 4b 5 5b 6 6b 7a	LNG1162IRBC (dx/right)	€ 425,00
					LNG1162ILBC (sx/left)	€ 425,00

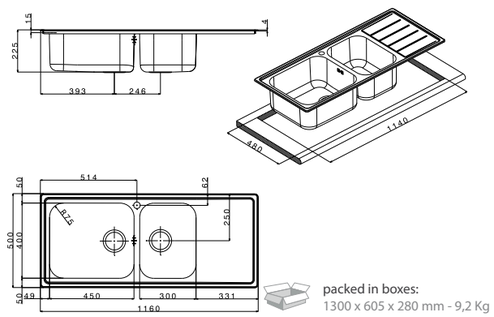

packed in boxes:
1300 x 605 x 280 mm - 9,2 Kg

mixers

AP5001HACR
€ 215,00

APF3227CR
€ 200,00

APG8993CR
€ 311,00

APG12921CR
€179,00

APG2910CR
€ 360,00

AP7730CR
€ 170,00

AP8420CR
€ 140,00

AP500CR
€330,00

accessories

1

TLN24S
Silver Glass Cover
€ 98,00

2

TLN24B
Black Glass Cover
€ 98,00

3

TLN24W
White Glass Cover
€ 98,00

4 4a 4b

CI30/CI34/CI45
Basket
€ 60/€ 60/€ 101

5 5a 5b

TL30/TL34/TL45
Wood Chopping Board
€ 72/€ 72/€ 93

6 6a 6b

TT30/TT34/TT45
Polyethylene Chopping Board
€ 72/€ 72/€ 93

7 7a

TLC34/TLC45
Kit
€ 206,00/€ 206,00

8

VSH15
Colander
€ 164,00

9

VSH34
Colander
€ 260,00

APELL

Torino

lavello: TO1002IRBC
miscelatore: APG8935CR

Torino

Incasso _ Built-in

La ampia gamma Torino è realizzata per chi cerca un lavello dalla spiccata personalità. Il particolare disegno del gocciolatoio, con i sette rilievi, attribuisce al prodotto un generale senso di forza e carattere.

Le vasche Torino beneficiano del foro rubinetto integrato. Questi prodotti possono essere forniti con un'amplia scelta di accessori

The Torino range was designed with the purpose to create a sink with a strong personality. Therefore, its seven bump drain board makes the sink look better defined and bold. The bowls include a tap hole and a range of accessories of choice.

lavello: TO1002IRBC
miscelatore: APG8935CR

APELL

	finish/finitura	accessories	code (drainer right or left / gocciolatoio destro o sinistro)	price
	brushed/spazzolato	extra 1 2 3 4 5 6 7	TO861IRBC (dx/right)	€ 199,00
			TO861ILBC (sx/left)	€ 199,00
	linen/antigraffio	extra 1 2 3 4 5 6 7	TO861IRAC (dx/right)	€ 210,00
			TO861ILAC (sx/left)	€ 210,00

size: 860x500 mm
drain hole: 3,5"
cut-out: 840x480 mm
base: 450 mm
depth: 194 mm
fitting: 8 mm
finish/finitura: brushed/spazzolato, linen/antigraffio

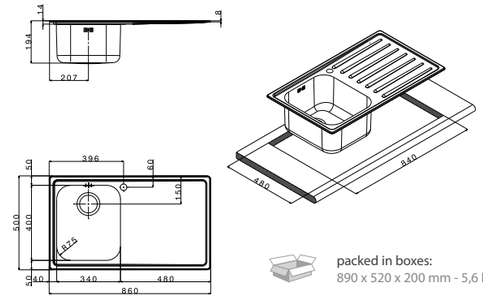

packed in boxes:
890 x 520 x 200 mm - 5,6 Kg

	finish/finitura	accessories	code	price
	brushed/spazzolato	extra 1 2 3 4 5 6 7	TO862IBC	€ 275,00
	linen/antigraffio	extra 1 2 3 4 5 6 7	TO862IAC	€ 290,00

size: 860x500 mm
drain hole: 3,5"
cut-out: 840x480 mm
base: 800 mm
depth: 194 mm
fitting: 8 mm
finish/finitura: brushed/spazzolato, linen/antigraffio

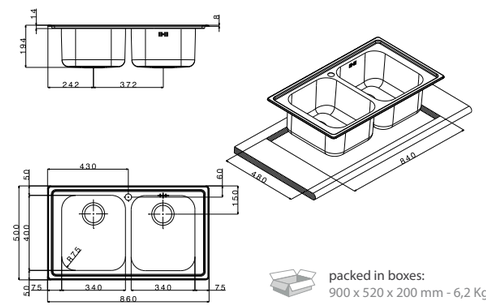

packed in boxes:
900 x 520 x 200 mm - 6,2 Kg

	finish/finitura	accessories	code	price
	brushed/spazzolato	extra 1 2 3 4 5 6 7 8 9	TO1002IRBC (dx/right)	€ 300,00
			TO1002ILBC (sx/left)	€ 300,00
	linen/antigraffio	extra 1 2 3 4 5 6 7 8 9	TO1002IRAC (dx/right)	€ 315,00
			TO1002ILAC (sx/left)	€ 315,00

size: 1000x500 mm
drain hole: 3,5"
cut-out: 980x480 mm
base: 600 mm
depth: 190 mm
fitting: 8 mm
finish/finitura: brushed/spazzolato, linen/antigraffio

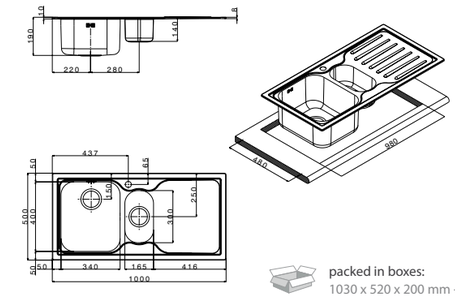

packed in boxes:
1030 x 520 x 200 mm - 6,5 Kg

	finish/finitura	accessories	code	price
	brushed/spazzolato	extra 1 2 3 4 5 6 7	TO1162IRBC (dx/right)	€ 290,00
			TO1162ILBC (sx/left)	€ 290,00
	linen/antigraffio	extra 1 2 3 4 5 6 7	TO1162IRAC (dx/right)	€ 300,00
			TO1162ILAC (sx/left)	€ 300,00

size: 1160x500 mm
drain hole: 3,5"
cut-out: 1140x480 mm
base: 800 mm
depth: 194 mm
fitting: 8 mm
finish/finitura: brushed/spazzolato, linen/antigraffio

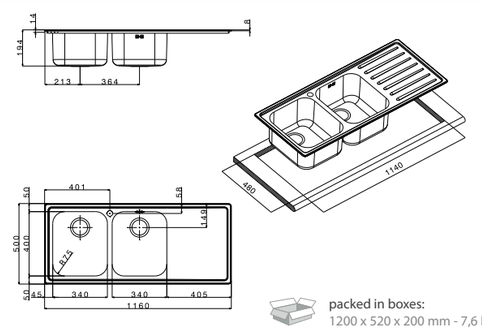

packed in boxes:
1200 x 520 x 200 mm - 7,6 Kg

mixers

APG8935CR
€ 270,00

APG1111CR
€ 250,00

APG12921CR
€ 179,00

AP500CR
€ 330,00

AP7780CR
€ 160,00

accessories

1

TSQ24S
Silver Glass Cover
€ 98,00

2

TSQ24B
Black Glass Cover
€ 98,00

3

TSQ24W
White Glass Cover
€ 98,00

4

TL34
Wood Chopping Board
€ 72,00

5

TT34
Polyethylene Chopping Board
€ 72,00

6

TLC34
Kit
€ 206,00

7

CI34
Basket
€ 60,00

8

VSH16
Colander
€ 115,00

9

VSH16SF
Colander
€ 112,00

APELL

	finish/finitura	accessories	code drainer right or left / gocciolatoio destro o sinistro	price
size 1160x500 mm drain hole 3,5" cut-out 1140x480 mm base 600 mm depth 209 mm fitting 8 mm finish/finitura brushed/spazzolato 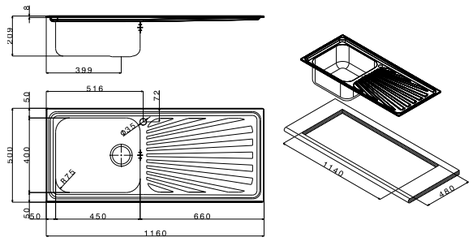	brushed/spazzolato	extra 1 2 3 4a 5a 6a 7a	**TO1161IRBC** (dx/*right*) **TO1161ILBC** (sx/*left*)	€ 310,00 € 310,00

packed in boxes:
1200 x 520 x 200 mm - 7,0 Kg

	finish/finitura	accessories	code	price
size 1000x500 mm drain hole 3,5" cut-out 980x480 mm base 1000 mm depth 194 mm fitting 8 mm finish/finitura brushed/spazzolato 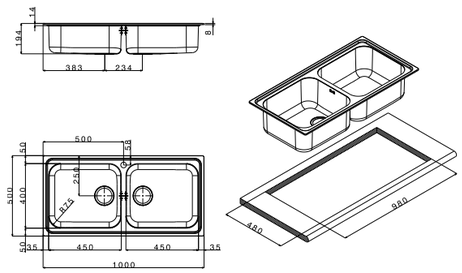	brushed/spazzolato	extra 1 2 3 4a 5a 6a 7a	**TOG1002IBC**	€ 370,00

packed in boxes:
1030 x 520 x 200 mm - 7,4 Kg

	finish/finitura	accessories	code	price
size 1000x500 mm drain hole 3,5" cut-out 950x480 mm base 1000 mm depth 190 mm fitting 8 mm finish/finitura brushed/spazzolato 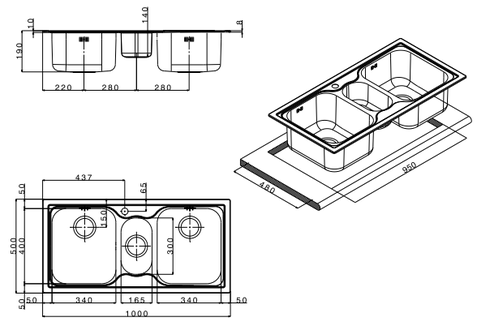	brushed/spazzolato	extra 1 2 3 4 5 6 7 8 9	**TO1003IBC**	€ 370,00

packed in boxes:
1040 x 520 x 200 mm - 8,1 Kg

mixers

APG8935CR
€ 270,00

APG1111CR
€ 250,00

APG12921CR
€ 179,00

AP500CR
€ 330,00

AP7780CR
€ 160,00

accessories

1

TSQ24S
Silver Glass Cover
€ 98,00

2

TSQ24B
Black Glass Cover
€ 98,00

3

TSQ24W
White Glass Cover
€ 98,00

4 4a

TL34/TL45
Wood Chopping Board
€ 72,00/€ 93,00

5 5a

TT34/TT45
Polyethylene Chopping Board
€ 72,00/€ 93,00

6 6a

TLC34/TLC45
Kit
€ 206,00/€ 206,00

7 7a

CI34/CI45
Basket
€ 60,00/€ 101,00

8

VSH16
Colander
€ 115,00

9

VSH16SF
Colander
€ 112,00

APELL

			finish/finitura	accessories	code (drainer right or left / gocciolatoio destro o sinistro)	price
	size	580x500 mm				
	drain hole	3,5″				
	cut-out	550x480 mm	brushed/spazzolato	extra 1 2 3 4a 5a 6a 7a	TO58IBC	€ 230,00
	base	600 mm				
	depth	181 mm	linen/antigraffio	extra 1 2 3 4a 5a 6a 7a	TO58IAC	€ 250,00
	fitting	8 mm				
	finish/finitura	brushed/spazzolato linen/antigraffio				

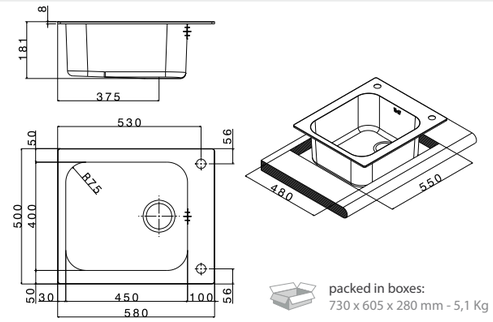

packed in boxes:
730 x 605 x 280 mm - 5,1 Kg

	size	580x500 mm				
	drain hole	3,5″				
	cut-out	550x480 mm	brushed/spazzolato	extra 1 2 3 4 5 6 7 8	TO3415IBC	€ 290,00
	base	600 mm				
	depth	181 mm				
	fitting	8 mm				
	finish/finitura	brushed/spazzolato				

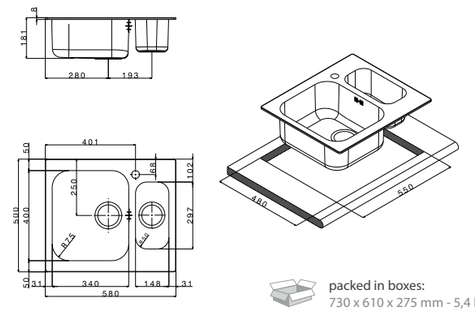

packed in boxes:
730 x 610 x 275 mm - 5,4 Kg

	size	570x510 mm				
	drain hole	3,5″				
	cut-out	550x490 mm	brushed/spazzolato	extra 7a	TOG571IBC	€ 270,00
	base	600 mm				
	depth	201 mm				
	fitting	6 mm				
	finish/finitura	brushed/spazzolato				

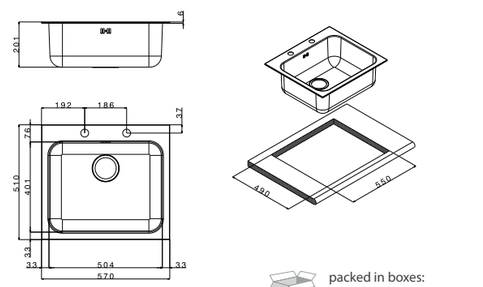

packed in boxes:
730 x 605 x 280 mm - 6 Kg

	size	420x500 mm				
	drain hole	3,5″				
	cut-out	400x480 mm	brushed/spazzolato	extra 4 5 6 7	TO42IBC	€ 180,00
	base	450 mm				
	depth	181 mm	linen/antigraffio	extra 4 5 6 7	TO42IAC	€ 190,00
	fitting	8 mm				
	finish/finitura	brushed/spazzolato linen/antigraffio				

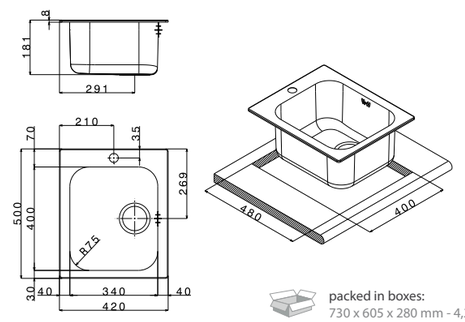

packed in boxes:
730 x 605 x 280 mm - 4,2 Kg

mixers

APG8935CR
€ 270,00

APG1111CR
€ 250,00

APG12921CR
€ 179,00

AP500CR
€ 330,00

AP7780CR
€ 160,00

accessories

1

TSQ24S
Silver Glass Cover
€ 98,00

2
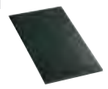
TSQ24B
Black Glass Cover
€ 98,00

3

TSQ24W
White Glass Cover
€ 98,00

4 4a

TL34/TL45
Wood Chopping Board
€ 72,00/€ 93,00

5 5a

TT34/TT45
Polyethylene Chopping Board
€ 72,00/€ 93,00

6 6a

TLC34/TLC45
Kit
€ 206,00/€ 206,00

7 7a

CI34/CI45
Basket
€ 60,00/€ 101,00

8

VSH15
Colander
€ 164,00

Venezia

lavello: VE1002IRBC
miscelatore: AP7730CR

Venezia

Incasso _ Built-in

La serie Venezia è una gamma completa di lavelli con vasche ad elevata profondità.

Il disegno del gocciolatoio, articolato su più livelli, rende questi lavelli ideali per l'inserimento in cucine classiche ed importanti.

Le linee possenti e le importanti profondità delle vasche sono le caratteristiche salienti di questo lavello.

The Venezia series is a range of sinks with deep bowls.

The multilayer design of its drain board is perfect for classic and elegant kitchens.

The prominent line and the depth of the bowls are the most important characteristics of this sink.

APELL

		finish/finitura	accessories	code (drainer right or left / gocciolatoio destro o sinistro)	price
	size 860x500 mm drain hole 3,5" cut-out 840x480 mm base 450 mm depth 194 mm fitting 8 mm finish/finitura brushed/spazzolato, linen/antigraffio	brushed/spazzolato	extra 1 2 3 4 5 6 7	VE861IRBC (dx/right)	€ 165,00
				VE861ILBC (sx/left)	€ 165,00
		linen/antigraffio	extra 1 2 3 4 5 6 7	VE861IRAC (dx/right)	€ 195,00
				VE861ILAC (sx/left)	€ 195,00

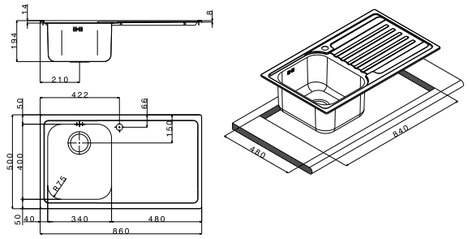

packed in boxes:
900 x 520 x 205 mm - 5,4 Kg

	size 860x500 mm drain hole 3,5" cut-out 840x480 mm base 800 mm depth 194 mm fitting 8 mm finish/finitura brushed/spazzolato, linen/antigraffio	brushed/spazzolato	extra 1 2 3 4 5 6 7	VE862IBC	€ 225,00
		linen/antigraffio	extra 1 2 3 4 5 6 7	VE862IAC	€ 270,00

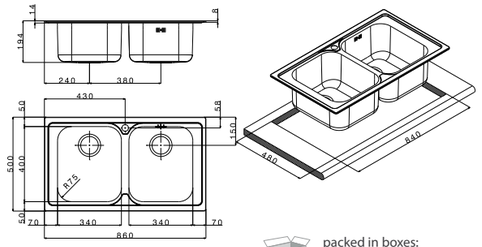

packed in boxes:
900 x 520 x 205 mm - 6,5 Kg

	size 1000x500 mm drain hole 3,5" cut-out 980x480 mm base 600 mm depth 194 mm fitting 8 mm finish/finitura brushed/spazzolato, linen/antigraffio	brushed/spazzolato	extra 1 2 3 4 5 6 7 8 9	VE1002IRBC (dx/right)	€ 255,00
				VE1002ILBC (sx/left)	€ 255,00
		linen/antigraffio	extra 1 2 3 4 5 6 7	VE1002IRAC (dx/right)	€ 305,00
				VE1002ILAC (sx/left)	€ 305,00

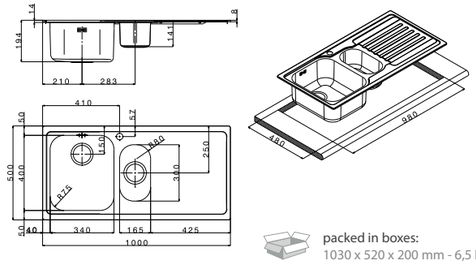

packed in boxes:
1030 x 520 x 200 mm - 6,5 Kg

	size 1160x500 mm drain hole 3,5" cut-out 1140x480 mm base 800 mm depth 194 mm fitting 8 mm finish/finitura brushed/spazzolato, linen/antigraffio	brushed/spazzolato	extra 1 2 3 4 5 6 7	VE1162IRBC (dx/right)	€ 235,00
				VE1162ILBC (sx/left)	€ 235,00
		linen/antigraffio	extra 1 2 3 4 5 6 7	VE1162IRAC (dx/right)	€ 285,00
				VE1162ILAC (sx/left)	€ 285,00

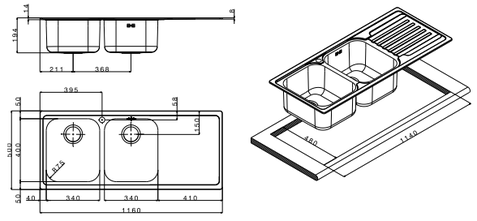

packed in boxes:
1200 x 520 x 205 mm - 7,8 Kg

mixers

APG6890CR
€ 225,00

APG6891CR
€ 220,00

AP7730CR
€ 170,00

APG68105CR
€ 166,00

AP7730DCCR
€ 220,00

AP8420CR
€ 140,00

APG8993CR
€ 311,00

APG12914CR
€ 133,00

accessories

1

TSQ24S
Silver Glass Cover
€ 98,00

2

TSQ24B
Black Glass Cover
€ 98,00

3

TSQ24W
White Glass Cover
€ 98,00

4

TL34
Wood Chopping Board
€ 72,00

5

TT34
Polyethylene Chopping Board
€ 72,00

6

TLC34
Kit
€ 206,00

7

CI34
Basket
€ 60,00

8

VSH16SF
Colander
€ 112,00

9

VSH16
Colander
€ 115,00

APELL

size	790x500 mm
drain hole	3,5"
cut-out	770x480 mm
base	450 mm
depth	194 mm
fitting	8 mm
finish/finitura	brushed/spazzolato
	linen/antigraffio

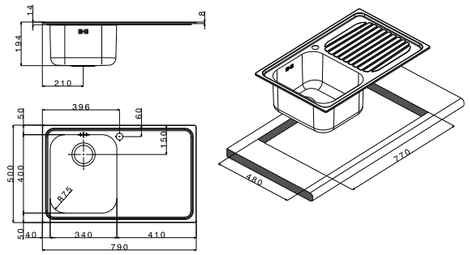

packed in boxes:
900 x 520 x 205 mm - 4,9 Kg

finish/finitura	accessories	code (drainer right or left / gocciolatoio destro o sinistro)	price
brushed/spazzolato	extra 1 2 3 4 5 6 7	**VE791IRBC** (dx/*right*)	€ 169,00
		VE791ILBC (sx/*left*)	€ 169,00
linen/antigraffio	extra 1 2 3 4 5 6 7	**VE791IRAC** (dx/*right*)	€ 194,00
		VE791ILAC (sx/*left*)	€ 194,00

size	790x500 mm
drain hole	3,5"
cut-out	770x480 mm
base	800 mm
depth	194 mm
fitting	8 mm
finish/finitura	brushed/spazzolato
	linen/antigraffio

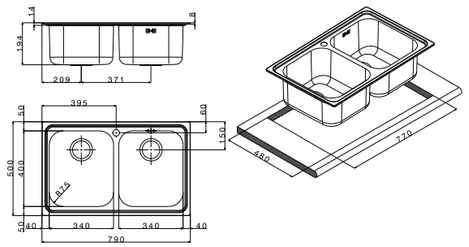

packed in boxes:
900 x 520 x 200 mm - 6,1 Kg

finish/finitura	accessories	code	price
brushed/spazzolato	extra 1 2 3 4 5 6 7	**VE792IBC**	€ 230,00
linen/antigraffio	extra 1 2 3 4 5 6 7	**VE792IAC**	€ 280,00

mixers

APG6890CR
€ 225,00

APG6891CR
€ 220,00

AP7730CR
€ 170,00

APG68105CR
€ 166,00

AP7730DCCR
€ 220,00

AP8420CR
€ 140,00

APG8993CR
€ 311,00

APG12914CR
€ 133,00

accessories

1

TSQ24S
Silver Glass Cover
€ 98,00

2

TSQ24B
Black Glass Cover
€ 98,00

3

TSQ24W
White Glass Cover
€ 98,00

4

TL34
Wood Chopping Board
€ 72,00

5

TT34
Polyethylene Chopping Board
€ 72,00

6

TLC34
Kit
€ 206,00

7

CI34
Basket
€ 60,00

Melodia

lavello: MLE1002IRBC
miscelatore: AP7730CR

Melodia

Incasso _ Built-in

Melodia rappresenta una gamma completa di lavelli progettati per realizzare il migliore equilibrio tra eleganza, funzionalità e prezzo.

L'originale progetto del gocciolatoio, che ricorda i tasti di un Pianoforte, rende il prodotto di estremo interesse per chi è alla ricerca di soluzioni estetiche eleganti ed in linea con le moderne tendenze del design.

Melodia is a full range of sinks designed to best balance elegance, functionality and price.

The drain board design resembles the keys of a Piano and makes the product interesting from an aesthetic point of view and in line with the modern trends.

lavello: MLE1002IRBC
miscelatore: APF7107CR

APELL

		finish/finitura	accessories	code (drainer right or left / gocciolatoio destro o sinistro)	price
	size 860x500 mm drain hole 3,5" cut-out 840x480 mm base 450 mm depth 175 mm fitting 4 mm finish/finitura brushed/spazzolato	brushed/spazzolato	extra 1 2 3 4 5 6 7	**MLE861IRBC** (dx/right) **MLE861ILBC** (sx/left)	€ 147,00 € 147,00
	size 860x500 mm drain hole 3,5" cut-out 840x480 mm base 800 mm depth 175 mm fitting 4 mm finish/finitura brushed/spazzolato	brushed/spazzolato	extra 1 2 3 4 5 6 7	**MLE862IBC**	€198,00
	size 1000x500 mm drain hole 3,5" cut-out 980x480 mm base 600 mm depth 175 mm fitting 4 mm finish/finitura brushed/spazzolato	brushed/spazzolato	extra 1 2 3 4 5 6 7 8 9	**MLE1002IRBC** (dx/right **MLE1002ILBC** (sx/left)	€ 220,00 € 220,00
	size 1160x500 mm drain hole 3,5" cut-out 1140x480 cm base 800 cm depth 175 mm fitting 4 mm finish/finitura brushed/spazzolato	brushed/spazzolato	extra 1 2 3 4 5 6 7	**MLE1162IRBC** (dx/right) **MLE1162ILBC** (sx/left)	€ 210,00 € 210,00

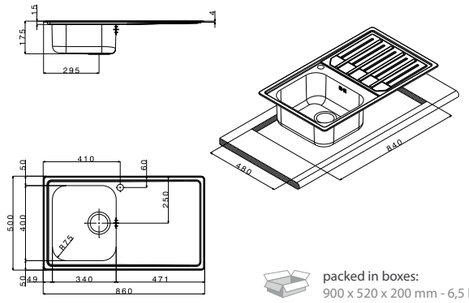

packed in boxes:
900 x 520 x 200 mm - 6,5 Kg

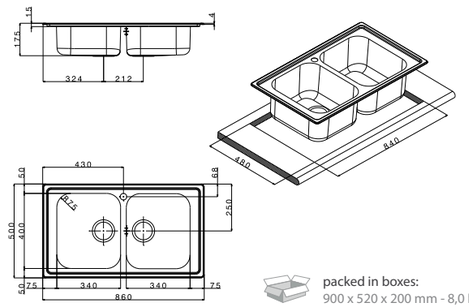

packed in boxes:
900 x 520 x 200 mm - 8,0 Kg

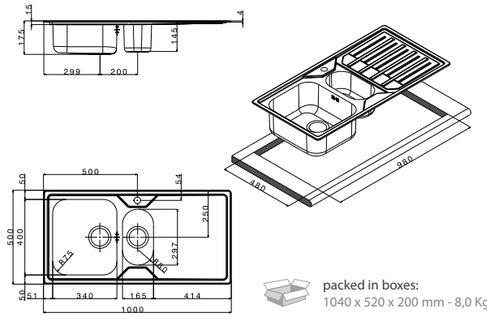

packed in boxes:
1040 x 520 x 200 mm - 8,0 Kg

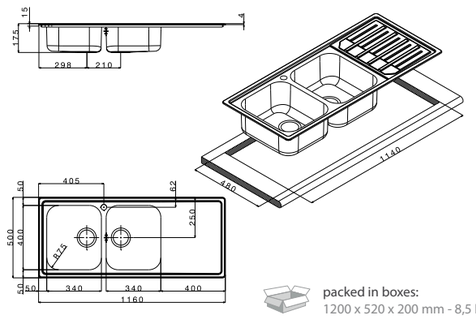

packed in boxes:
1200 x 520 x 200 mm - 8,5 Kg

mixers

AP8420CR
€ 140,00

APG6891CR
€ 220,00

APG12913CR
€ 133,00

APG12921CR
€ 179,00

APG12914CR
€ 133,00

APG68105CR
€ 166,00

accessories

1

TLN24S
Silver Glass Cover
€ 98,00

2

TLN24B
Black Glass Cover
€ 98,00

3

TLN24W
White Glass Cover
€ 98,00

4

TL34
Wood Chopping Board
€ 72,00

5

TT34
Polyethylene Chopping Board
€ 72,00

6

TLC34
Kit
€ 206,00

7

CI34
Basket
€ 60,00

8

VSH16SF
Colander
€ 112,00

9

VSH16
Colander
€ 115,00

Circum

lavello: CIVIIBC
miscelatore: AP500CR

Circum

Incasso _ Built-in

L'ampia raggiatura degli spigoli del lavello Circum, in soluzione incasso, dona grande eleganza, ed è perfetta sia su cucine in stile classico che moderno. Offre nuove idee a quanti desiderano differenziarsi nel loro ambiente più vissuto: la cucina.
Un perfetto lavello in caso di spazi limitati che riesce a garantire un'utile dimensione della zona lavaggio.

As a built-in sink with wide radius edges, Circum is elegant and perfectly fits into both classic and modern kitchens. It is a perfect match for those who spend most of their time in the kitchen.
A perfect sink in case of limited space that can guarantee a useful size of the washing area.

lavello: CIVIIBC
miscelatore: AP500CR

	finish/finitura	accessories	code *drainer right or left / gocciolatoio destro o sinistro*	price
	brushed/spazzolato	extra 1 2 3	**CIVIIBC**	€ 135,00
	linen/antigraffio	extra 1 2 3	**CIVIIAC**	€ 145,00

size	Ø 435 mm
drain hole	3,5″
cut-out	Ø 410 mm
base	450 mm
depth	200 mm
fitting	8 mm
finish/finitura	brushed/spazzolato linen/antigraffio

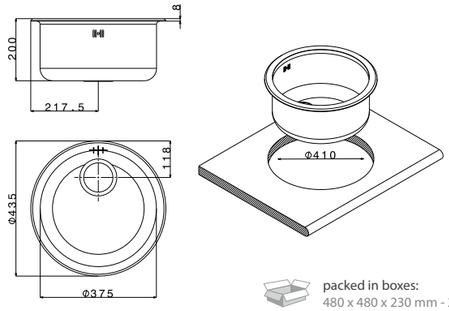

packed in boxes:
480 x 480 x 230 mm - 2,9 Kg

	finish/finitura	accessories	code	price
	matt/prelucido	extra 1 2 3	**CIVIFRIPC**	€ 135,00

size	Ø 510 mm
drain hole	3,5″
cut-out	Ø 490 mm
base	450 mm
depth	170 mm
fitting	4 mm
finish/finitura	matt/prelucido

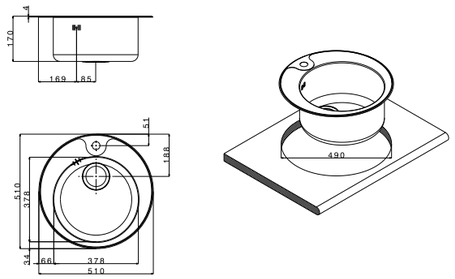

packed in boxes:
555 x 535 x 205 mm - 2,1 Kg

	finish/finitura	accessories	code	price
	matt/prelucido	extra 1 3	**CI78IRPC** (dx/*right*)	€ 145,00
			CI78ILPC (sx/*left*)	€ 145,00

size	780x480 mm
drain hole	3,5″
cut-out	750x446 mm
base	450 mm
depth	150 mm
fitting	4 mm
finish/finitura	matt/prelucido

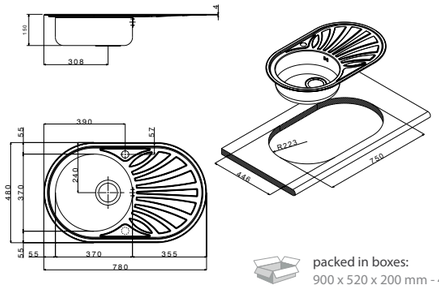

packed in boxes:
900 x 520 x 200 mm - 4,3 Kg

	finish/finitura	accessories	code	price
	matt/prelucido	extra 1 3	**CI852IPC**	€ 185,00

size	847x444 mm
drain hole	3,5″
cut-out	827x424 mm
base	900 mm
depth	145 mm
fitting	4 mm
finish/finitura	matt/prelucido

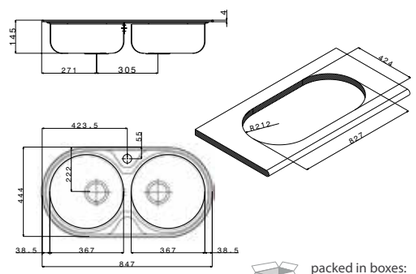

packed in boxes:
900 x 520 x 200 mm - 5,5 Kg

mixers

APG12921CR
€ 179,00

APG68910CR
€ 156,00

AP7730CR
€ 170,00

AP20CR
€ 160,00

AP7780CR
€ 160,00

accessories

1

TL10
Wood Chopping Board
€ 54,00

2

TT10
Polyethylene Chopping Board
€ 54,00

3

CI10
Basket
€ 82,00

APELL

Atmosfera

lavello: TM1162IRBC
mixer: AP4070CR

Atmosfera

Incasso _ Built-in

I lavelli serie Atmosfera rispondono alla richiesta del mercato di un lavello pienamente funzionale e conveniente. La sua superficie risulta estremamente solida e semplice da pulire. La qualità a portata di tutti.

The Atmosfera sinks fulfill the demand of the market over a functional and convenient sink. Its surface is solid and easy to clean. Quality to everybody.

lavello: TM1162IRBC
mixer: AP7790CR

APELL

	finish/finitura	accessories	code drainer right or left / gocciolatoio destro o sinistro	price
	matt/prelucido	extra 1 2 3 4 5	**TM861IRPC** (dx/*right*) **TM861ILPC** (sx/*left*)	€ 145,00 € 145,00

size 860x500 mm
drain hole 3,5"
cut-out 840x480 mm
base 450 mm
depth 170 mm
fitting 4 mm
finish/finitura matt/prelucido

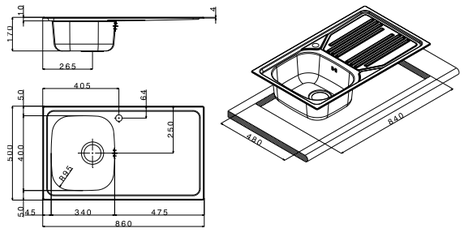

packed in boxes:
890 x 520 x 210 mm - 4,9 Kg

	finish/finitura	accessories	code	price
	matt/prelucido	extra 1 2 3 4 5	**TM862IPC**	€ 190,00

size 860x500 mm
drain hole 3,5"
cut-out 840x480 mm
base 800 mm
depth 170 mm
fitting 4 mm
finish/finitura matt/prelucido

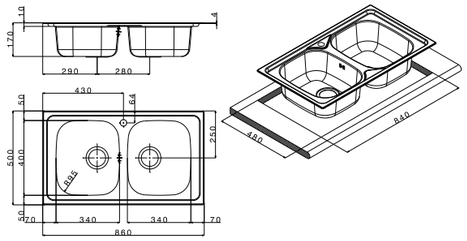

packed in boxes:
890 x 520 x 200 mm - 5 kg

	finish/finitura	accessories	code	price
	matt/prelucido	extra 1 2 3 4 5 6	**TM1002IRPC** (dx/*right*) **TM1002ILPC** (sx/*left*)	€ 215,00 € 215,00

size 1000x500 mm
drain hole 3,5"
cut-out 980x480 mm
base 600 mm
depth 170 mm
fitting 4 mm
finish/finitura matt/prelucido

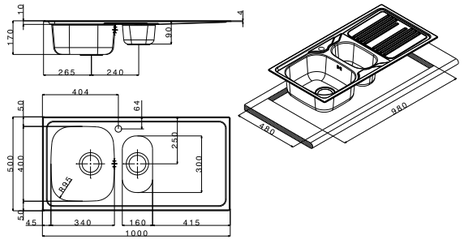

packed in boxes:
1030 x 520 x 200 mm - 6,2 Kg

	finish/finitura	accessories	code	price
	matt/prelucido	extra 1 2 3 4 5	**TM1162IRPC** (dx/*right*) **TM1162ILPC** (sx/*left*)	€ 199,00 € 199,00

size 1160x500 mm
drain hole 3,5"
cut-out 1140x480 mm
base 800 mm
depth 170 mm
fitting 4 mm
finish/finitura matt/prelucido

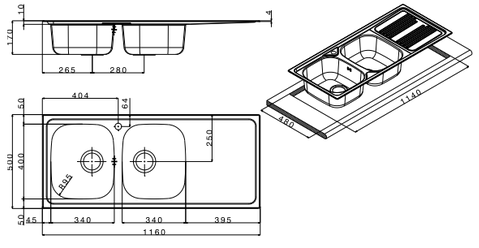

packed in boxes:
1200 x 520 x 200 mm - 6,9 Kg

mixers

APG1111CR
€ 250,00

APG12921CR
€ 179,00

APF3227CR
€ 200,00

APG68910CR
€ 156,00

APG12914CR
€ 133,00

accessories

1

TSQ24S
Silver Glass Cover
€ 98,00

2

TSQ24B
Black Glass Cover
€ 98,00

3

TSQ24W
White Glass Cover
€ 98,00

4

TLM20
Wood Chopping Board
€ 58,00

5

CITM34
Basket
€ 54,00

6

VPTM100
Colander
€ 50,00

APELL

size	650x500 mm
drain hole	3,5"
cut-out	630x480 mm
base	450 mm
depth	160 mm
fitting	4 mm
finish/finitura	matt/prelucido

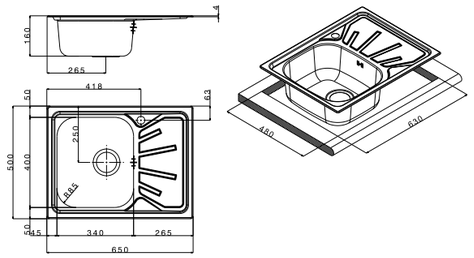

packed in boxes:
730 x 605 x 280 mm - 4,1 Kg

finish/finitura	accessories	code (drainer right or left / gocciolatoio destro o sinistro)	price
matt/prelucido	extra 1 2 3 4 5	**TM651IRBC** (dx/*right*)	€ 130,00
		TM651ILBC (sx/*left*)	€ 130,00

size	800x500 mm
drain hole	3,5"
cut-out	780x480 mm
base	450 mm
depth	170 mm
fitting	4 mm
finish/finitura	matt/prelucido

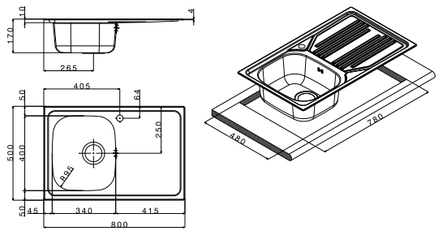

packed in boxes:
900 x 520 x 205 mm - 4,6 Kg

finish/finitura	accessories	code	price
matt/prelucido	extra 1 2 3 4 5	**TM801IRPC** (dx/*right*)	€ 145,00
		TM801ILPC (sx/*left*)	€ 145,00

mixers

APG1111CR
€ 250,00

APG12921CR
€ 179,00

APF3227CR
€ 200,00

APG68910CR
€ 156,00

APG12914CR
€ 133,00

accessories

1

TSQ24S
Silver Glass Cover
€ 98,00

2

TSQ24B
Black Glass Cover
€ 98,00

3

TSQ24W
White Glass Cover
€ 98,00

4

TLM20
Wood Chopping Board
€ 58,00

5

CITM34
Basket
€ 54,00

6

VPTM100
Colander
€ 50,00

APELL

Firenze

lavello: FH1162MIRPC
mixer: AP4070CR

Firenze

Incasso _ Built-in

Firenze è una gamma completa di lavelli che rappresenta il migliore compromesso tra funzionalità del prodotto e prezzo. La gamma è arricchita da una selezione di alcuni modelli (contraddistinti dalla sigla FH) caratterizzati dalla vasca ad alta profondità e dalla piletta di scarico da 3,5".

Firenze is a full range of sinks through which functionality and convenience find common ground. This range comprises a number of models (distinctively marked with the sign FH) with a deep bowl and a 3.5" drain.

lavello: FH1162MIRPC
mixer: AP4070CR

APELL

			finish/finitura	accessories	code (drainer right or left / gocciolatoio destro o sinistro)	price
	size	860x500 mm				
	drain hole	3,5"				
	cut-out	840x480 mm	matt/prelucido	extra 1 2 3 4	**FH861MIRPC** (dx/*right*)	€ 142,00
	base	450 mm			**FH861MILPC** (sx/*left*)	€ 142,00
	depth	160 mm	matt/prelucido	extra 1 2 3 4	**FI861MIRPC** (dx/*right*) drain hole 2"/scarico 2"	€ 126,00
	fitting	8 mm			**FI861MILPC** (sx/*left*) drain hole 2"/scarico 2"	€ 126,00
	finish/finitura	matt/prelucido				

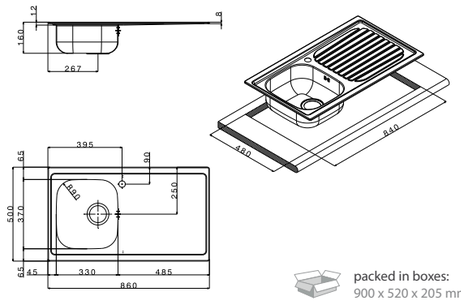

packed in boxes:
900 x 520 x 205 mm - 4,7 Kg

	size	860x500 mm				
	drain hole	3,5"				
	cut-out	840x480 mm	matt/prelucido	extra 1 2 3 5	**FH862IPC**	€ 183,00
	base	900 mm				
	depth	153 mm	matt/prelucido	extra 1 2 3 5	**FI862IPC** drain hole 2"/scarico 2"	€ 145,00
	fitting	8 mm				
	finish/finitura	matt/prelucido				

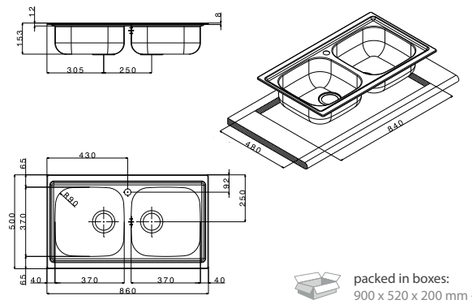

packed in boxes:
900 x 520 x 200 mm - 5,8 Kg

	size	860x500 mm				
	drain hole	3,5"				
	cut-out	830x470 mm	matt/prelucido		**FT8615IRPC** (dx/*right*)	€ 190,00
	base	600 mm			**FT8615ILPC** (sx/*left*)	€ 190,00
	depth	150 mm				
	fitting	4 mm				
	finish/finitura	matt/prelucido				

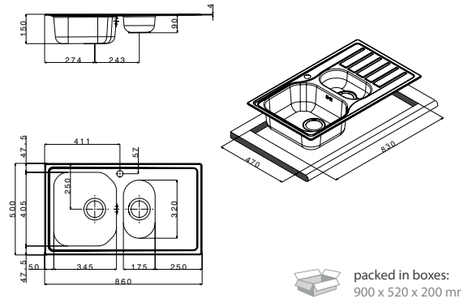

packed in boxes:
900 x 520 x 200 mm - 4,6 Kg

	size	1160x500 mm				
	drain hole	3,5"				
	cut-out	1140x480 mm	matt/prelucido	extra 1 2 3 4	**FH1162MIRPC** (dx/*right*)	€ 193,00
	base	800 mm			**FH1162MILPC** (sx/*left*)	€ 193,00
	depth	160 mm	matt/prelucido	extra 1 2 3 4	**FI1162MIRPC** (dx/*right*) drain hole 2"/scarico 2"	€ 168,00
	fitting	8 mm			**FI1162MILPC** (sx/*left*) drain hole 2"/scarico 2"	€ 168,00
	finish/finitura	matt/prelucido				

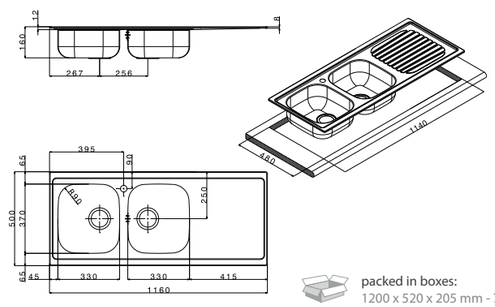

packed in boxes:
1200 x 520 x 205 mm - 7,2 Kg

mixers

APG12921CR
€ 179,00

APG68105CR
€ 166,00

APG12913CR
€ 133,00

AP7780CR
€ 160,00

AP4070CR
€ 104,00

AP7730CR
€ 170,00

AP8420CR
€ 140,00

accessories

1

TSQ24S
Silver Glass Cover
€ 98,00

2

TSQ24B
Black Glass Cover
€ 98,00

3

TSQ24W
White Glass Cover
€ 98,00

4

TLVM33
Wood Chopping Board
€ 60,00

5

TLVQ37
Wood Chopping Board
€ 60,00

APELL

			finish/finitura	accessories	code *drainer right or left /* *gocciolatoio destro o sinistro*	price
	size drain hole cut-out base depth fitting finish/finitura	790x500 mm 3,5" 766x476 mm 450 mm 150 mm 4 mm matt/prelucido	matt/prelucido matt/prelucido		**FTH791IRPC** (dx/*right*) **FTH791ILPC** (sx/*left*)	€ 142,00 € 142,00
					FI791IRPC (dx/*right*) drain hole 2"/ scarico 2" **FI791ILPC** (sx/*left*) drain hole 2"/ scarico 2"	€ 126,00 € 126,00
		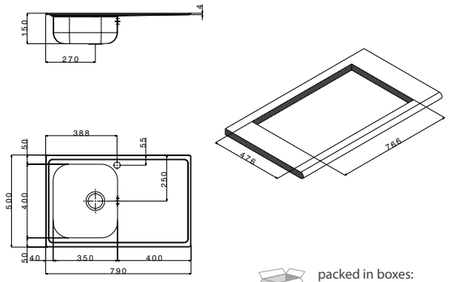 packed in boxes: 900 x 520 x 205 mm - 4,4 Kg				
	size drain hole cut-out base depth fitting finish/finitura	790x500 mm 3,5" 770x480 mm 800 cm 160 mm 8 mm matt/prelucido	matt/prelucido matt/prelucido	extra 1 2 3 4 extra 1 2 3 4	**FH792IPC** **FI792IPC** drain hole 2"/ scarico 2"	€ 183,00 € 145,00
		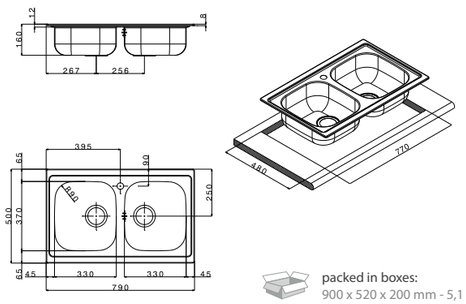 packed in boxes: 900 x 520 x 200 mm - 5,1 Kg				
	size drain hole cut-out base depth fitting finish/finitura	510x510 mm 3,5" 475x475 mm 450 mm 150 mm 4 mm matt/prelucido	matt/prelucido		**FT501IPC**	€ 110,00
		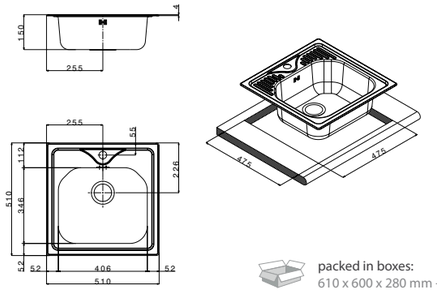 packed in boxes: 610 x 600 x 280 mm - 4,7 Kg				
	size drain hole cut-out base depth fitting finish/finitura	770x480 mm 3,5" see technical draw 450 cm 150 mm 4 mm matt/prelucido	matt/prelucido		**FTAN1IPC**	€ 130,00
		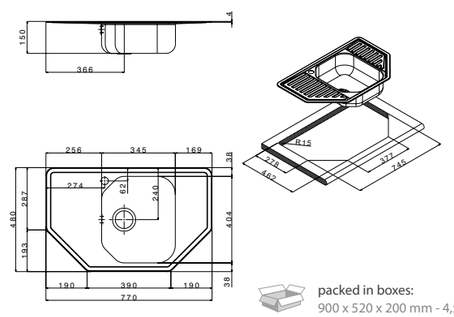 packed in boxes: 900 x 520 x 200 mm - 4,5 Kg				

mixers

APG12921CR
€ 179,00

APG68105CR
€ 166,00

APG12913CR
€ 133,00

AP7780CR
€ 160,00

AP4070CR
€ 104,00

AP7730CR
€ 170,00

AP8420CR
€ 140,00

accessories

1

TSQ24S
Silver Glass Cover
€ 98,00

2

TSQ24B
Black Glass Cover
€ 98,00

3

TSQ24W
White Glass Cover
€ 98,00

4

TLVM33
Wood Chopping Board
€ 60,00

Pietra Plus

lavello: PTSH1162GB
mixer: AP20GB

Pietra Plus

Incasso _ Built-in

I lavelli serie Pietra Plus si caratterizzano per il loro design unico e senza tempo e dall'estetica minimalista. Il materiale di cui è composto è resistente agli sbalzi termici e alle temperature. L'estrema omogeneità di questo materiale, privo di strati superficiali, lo rende molto resistente ai graffi e ai piccoli urti, facendo rimanere inalterata nel tempo la bellezza del lavello.

The Pietra Plus sinks combine unique design and minimal look. The material used is resistant to thermal shock and the lack of shallow layers on the surface prevent scratches and dents so, its beauty remains unaltered over the time.

Pietra Plus

lavello: PTSH1162GB
mixer: AP20GB

APELL

			color	accessories	code (drainer right or left / gocciolatoio destro o sinistro)	price
size	860x500 mm		black granit/ granito nero	extra 1 2 3	PTSH861GB	€ 285,00
drain hole	3,5″		oats granit/ granito avena	extra 1 2 3	PTSH861GO	€ 285,00
cut-out	840x480 mm		White granit/ granito bianco	extra 1 2 3	PTSH861GW	€ 285,00
base	450 mm					
depth	190 mm					
fitting	10 mm					
finish/finitura	cristalite					

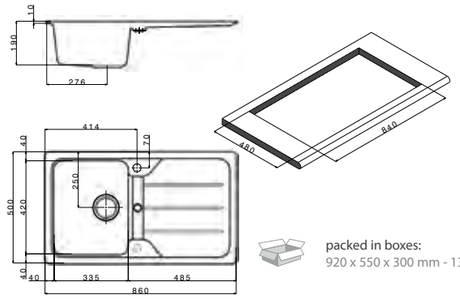

packed in boxes:
920 x 550 x 300 mm - 13,9 Kg

size	860x500 mm		black granit/ granito nero	extra 1 2 3	PTSH862GB	€ 300,00
drain hole	3,5″		oats granit/ granito avena	extra 1 2 3	PTSH862GO	€ 300,00
cut-out	840x480 mm		White granit/ granito bianco	extra 1 2 3	PTSH862GW	€ 300,00
base	900 mm					
depth	205 mm					
fitting	10 mm					
finish/finitura	cristalite					

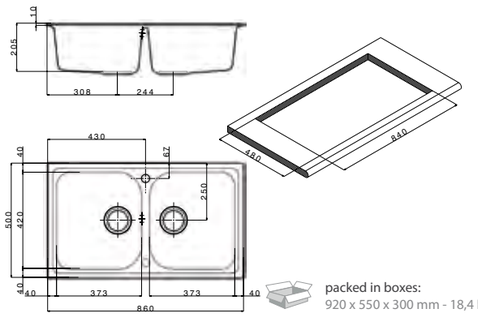

packed in boxes:
920 x 550 x 300 mm - 18,4 Kg

size	900x500 mm		black granit/ granito nero	extra 1 2 3	PTSH9015GB	€ 320,00
drain hole	3,5″		oats granit/ granito avena	extra 1 2 3	PTSH9015GO	€ 320,00
cut-out	880x480 mm		White granit/ granito bianco	extra 1 2 3	PTSH9015GW	€ 320,00
base	600 mm					
depth	190 mm					
fitting	10 mm					
finish/finitura	cristalite					

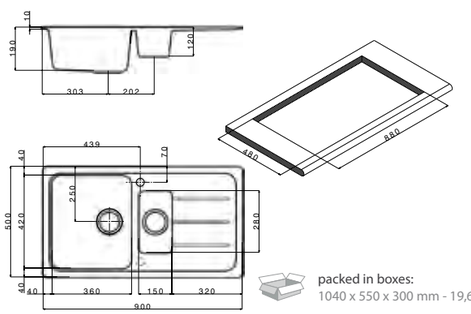

packed in boxes:
1040 x 550 x 300 mm - 19,6 Kg

size	1160x500 mm		black granit/ granito nero	extra 1 2 3	PTSH1162GB	€ 320,00
drain hole	3,5″		oats Granit/ granito avena	extra 1 2 3	PTSH1162GO	€ 320,00
cut-out	1140x480 mm		white granit/ granito bianco	extra 1 2 3	PTSH1162GW	€ 320,00
base	800 mm					
depth	190 mm					
fitting	10 mm					
finish/finitura	cristalite					

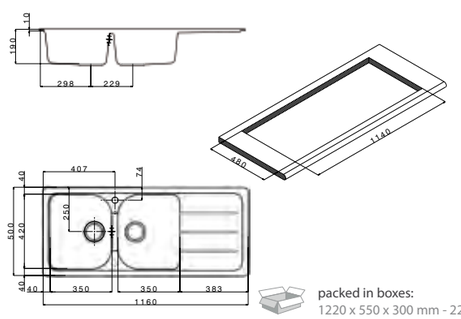

packed in boxes:
1220 x 550 x 300 mm - 22,1 Kg

mixers

APG68910CR
€ 156,00

APF3227CR
€ 200,00

APG6891CR
€ 220,00

AP7780GO
€192,00

AP7730CR
€ 170,00

AP20GO
€ 200,00

AP4070GO
€ 126,00

accessories

1

TSQ24S
Silver Glass Cover
€ 98,00

2

TSQ24B
Black Glass Cover
€ 98,00

3

TSQ24W
White Glass Cover
€ 98,00

Pietra

lavello: PT1162GO
mixer: AP4070GO

Pietra

Incasso _ Built-in

I lavelli Pietra rispondono alla richiesta del mercato di un lavello pienamente funzionale e conveniente. La sua superficie molto simile alla pietra naturale risulta estremamente solida e semplice da pulire.

The Pietra sinks fulfill the demand for functional and convenient products. Its surface is similar to a stone thus extremely solid and very easy to clean.

lavello: PT1162GO
mixer: AP4070GO

APELL

color	accessories	code *drainer right or left /* *gocciolatoio destro o sinistro*	price

size	860x500 m
drain hole	3,5″
cut-out	840x480 mm
base	450 mm
depth	220 mm
fitting	10 mm
finish/finitura	granit

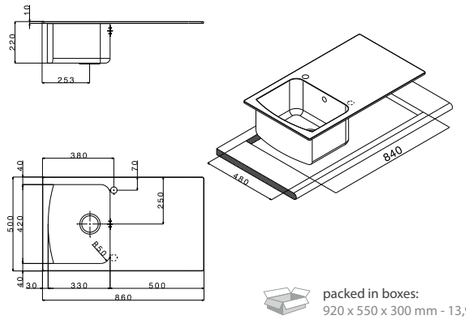

packed in boxes:
920 x 550 x 300 mm - 13,9 Kg

color	accessories	code	price
black granit/ granito nero	extra 1 2 3 4 5	PT861GB	€ 341,00
oats granit/ granito avena	extra 1 2 3 4 5	PT861GO	€ 341,00
White granit/ granito bianco	extra 1 2 3 4 5	PT861GW	€ 341,00

size	860x500 mm
drain hole	3,5″
cut-out	840x480 mm
base	900 mm
depth	220 mm
fitting	10 mm
finish/finitura	granit

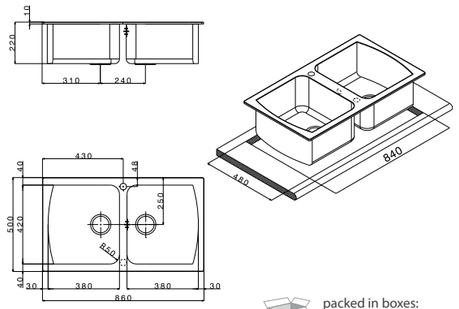

packed in boxes:
920 x 550 x 300 mm - 18,4 Kg

color	accessories	code	price
black granit/ granito nero	extra 1 2 3 4 6	PT862GB	€ 363,00
oats granit/ granito avena	extra 1 2 3 4 6	PT862GO	€ 363,00
White granit/ granito bianco	extra 1 2 3 4 6	PT862GW	€ 363,00

size	1000x500 mm
drain hole	3,5″
cut-out	980x480 mm
base	600 mm
depth	220 mm
fitting	10 mm
finish/finitura	granit

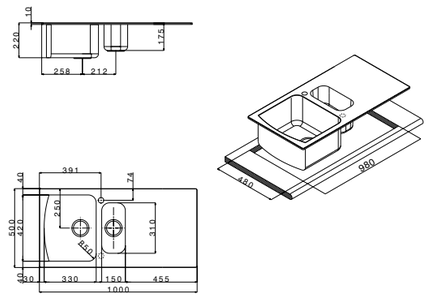

packed in boxes:
1040 x 550 x 300 mm - 29,6 Kg

color	accessories	code	price
black granit/ granito nero	extra 1 2 3 4 6 7 8	PT1002GB	€ 391,00
oats granit/ granito avena	extra 1 2 3 4 6 7 8	PT1002GO	€ 391,00
White granit/ granito bianco	extra 1 2 3 4 6 7 8	PT1002GW	€ 391,00

mixers

APF3227CR
€ 200,00

AP4070CR
€ 104,00

AP4070GO
€ 126,00

AP4070GB
€ 126,00

AP4070GW
€ 126,00

AP20CR
€ 160,00

AP20GO
€ 200,00

AP20GB
€ 200,00

AP20GW
€ 200,00

APF7107CR
€ 410,00

AP7780CR
€ 160,00

AP7780GO
€ 192,00

AP7780GB
€ 192,00

AP7780GW
€ 192,00

APG2910CR
€ 360,00

accessories

1

TSQ24S
Silver Glass Cover
€ 98,00

2

TSQ24B
Black Glass Cover
€ 98,00

3

TSQ24W
White Glass Cover
€ 98,00

4

TLPT30
Wood Chopping Board
€ 63,00

5

CI30
Basket
€ 60,00

6

CI34
Basket
€ 60,00

7

VPPT100
Basket
€ 50,00

8

TTPT100
Polyethylene Chopping Board
€ 50,00

APELL

color	accessories	code (drainer right or left / gocciolatoio destro o sinistro)	price

size	1160x500 mm
drain hole	3,5"
cut-out	1140x480 mm
base	800 mm
depth	220 mm
fitting	10 mm
finish/finitura	granit

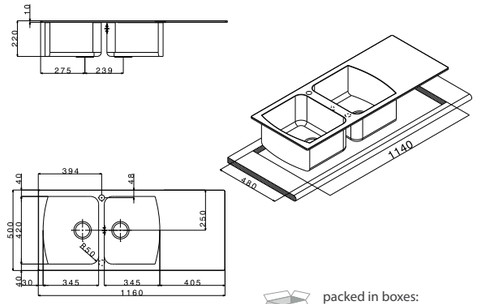

packed in boxes:
1220 x 550 x 300 mm - 22,1 Kg

color	accessories	code	price
black granit/ granito nero	extra 1 2 3 4 6	PT1162GB	€ 397,00
oats granit/ granito avena	extra 1 2 3 4 6	PT1162GO	€ 397,00
White granit/ granito bianco	extra 1 2 3 4 6	PT1162GW	€ 397,00

size	790x500 mm
drain hole	3,5"
cut-out	770x480 mm
base	450 mm
depth	220 mm
fitting	10 mm
finish/finitura	granit

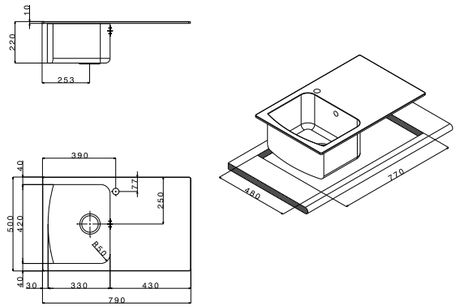

packed in boxes:
850 x 550 x 300 mm - 12,9 Kg

color	accessories	code	price
black granit/ granito nero	extra 1 2 3 4 5	PT791GB	€ 341,00
oats granit/ granito avena	extra 1 2 3 4 5	PT791GO	€ 341,00
White granit/ granito bianco	extra 1 2 3 4 5	PT791GW	€ 341,00

size	790x500 mm
drain hole	3,5"
cut-out	770x480 mm
base	800 mm
depth	220 mm
fitting	10 mm
finish/finitura	granit

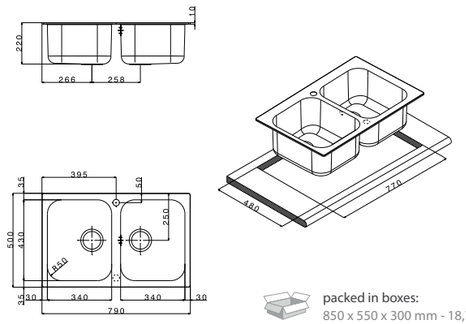

packed in boxes:
850 x 550 x 300 mm - 18,7 Kg

color	accessories	code	price
black granit/ granito nero	extra 1 2 3 4 6	PT792GB	€ 363,00
oats granit/ granito avena	extra 1 2 3 4 6	PT792GO	€ 363,00
White granit/ granito bianco	extra 1 2 3 4 6	PT792GW	€ 363,00

mixers

APF3227CR
€ 200,00

AP4070CR
€ 104,00

AP4070GO
€ 126,00

AP4070GB
€ 126,00

AP4070GW
€ 126,00

AP20CR
€ 160,00

AP20GO
€ 200,00

AP20GB
€ 200,00

AP20GW
€ 200,00

APF7107CR
€ 410,00

AP7780CR
€ 160,00

AP7780GO
€ 192,00

AP7780GB
€ 192,00

AP7780GW
€ 192,00

APG2910CR
€ 360,00

accessories

1

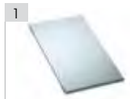

TSQ24S
Silver Glass Cover
€ 98,00

2

TSQ24B
Black Glass Cover
€ 98,00

3

TSQ24W
White Glass Cover
€ 98,00

4

TLPT30
Wood Chopping Board
€ 63,00

5

CI30
Basket
€ 60,00

6

CI34
Basket
€ 60,00

APELL

color	accessories	code (drainer right or left / gocciolatoio destro o sinistro)	price
black granit/ granito nero		PT440GB	€ 305,00
oats granit/ granito avena		PT440GO	€ 305,00
White granit/ granito bianco		PT440GW	€ 305,00

size	Ø 450 mm
drain hole	3,5″
cut-out	Ø 420 mm
base	450 mm
depth	210 mm
fitting	10 mm
finish/finitura	granit/granito

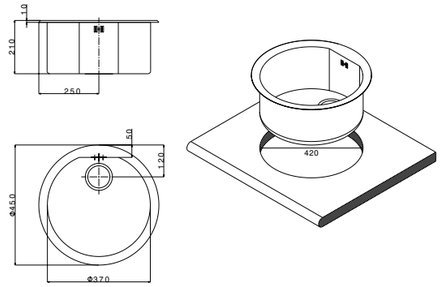

packed in boxes:
495 x 495 x 285 mm - 8,3 Kg

color	accessories	code	price
black granit/ granito nero	extra 1 2 3 5 6	PT860GB	€ 470,00
oats granit/ granito avena	extra 1 2 3 5 6	PT860GO	€ 470,00
White granit/ granito bianco	extra 1 2 3 5 6	PT860GW	€ 470,00

size	860x500 mm
drain hole	3,5″
cut-out	840x480 mm
base	900 mm
depth	230 mm
fitting	10 mm
finish/finitura	granit/granito

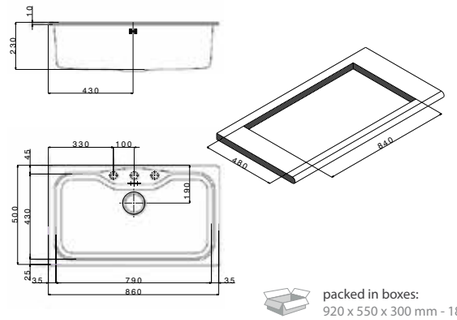

packed in boxes:
920 x 550 x 300 mm - 18 Kg

color	accessories	code	price
black granit/ granito nero	extra 1 2 3 4 5	PTAN2GB	€ 597,00
oats granit/ granito avena	extra 1 2 3 4 5	PTAN2GO	€ 597,00
White granit/ granito bianco	extra 1 2 3 4 5	PTAN2GW	€ 597,00

size	830x830 mm
drain hole	3,5″
cut-out	see technical drawing
base	see technical drawing
depth	220 mm
fitting	10 mm
finish/finitura	granit/granito

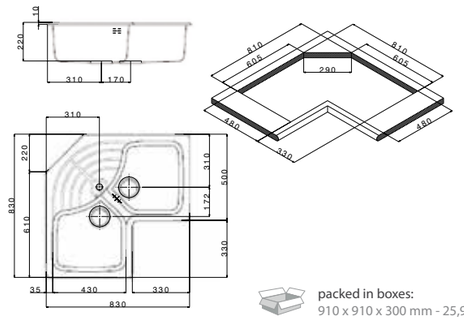

packed in boxes:
910 x 910 x 300 mm - 25,9 Kg

mixers

APF3227CR
€ 200,00

AP4070CR
€ 104,00

AP4070GO
€ 126,00

AP4070GB
€ 126,00

AP4070GW
€ 126,00

AP20CR
€ 160,00

AP20GO
€ 200,00

AP20GB
€ 200,00

AP20GW
€ 200,00

APF7107CR
€ 410,00

AP7780CR
€ 160,00

AP7780GO
€ 192,00

AP7780GB
€ 192,00

AP7780GW
€ 192,00

APG2910CR
€ 360,00

accessories

1

TSQ24S
Silver Glass Cover
€ 98,00

2

TSQ24B
Black Glass Cover
€ 98,00

3

TSQ24W
White Glass Cover
€ 98,00

4

TLPT30
Wood Chopping Board
€ 63,00

5

CIPT860
Basket
€ 56,00

6

TLCPT860
Kit
€ 90,00

Pietra Zero

lavello: PT610AL
miscelatore: AP5201SS

Pietra Zero

Incasso _ Built-in

La serie Pietra Zero ha un design pulito, caratterizzato dalle ampie vasche che permettono il lavaggio anche delle stoviglie più voluminose. Il materiale di cui sono composti ha una superficie molto simile alla pietra naturale, in grado di ritardare la formazione del calcare, con uno straordinario effetto seta al tatto, risultando estremamente solido e semplice da pulire.

The Pietra Zero design is neat. Its wide bowls allow the washing of voluminous dishes. Its stone-like material holds off calcium deposit and its smooth surface provides ease of cleaning. Touching the sink, you will get an extraordinary silky feeling.

lavello: PT610AL
miscelatore: AP5201SS

APELL

	color	accessories	code *drainer right or left /* *gocciolatoio destro o sinistro*	price
	alluminium/ alluminio	extra 1 2 3 4 5 6	PT410AL	€ 364,00
	titan/titanio	extra 1 2 3 4 5 6	PT410TM	€ 364,00

size	410x500 mm
drain hole	3,5"
cut-out	390x480 mm
base	450 mm
depth	210 mm
fitting	10 mm
finish/finitura	granit/granito

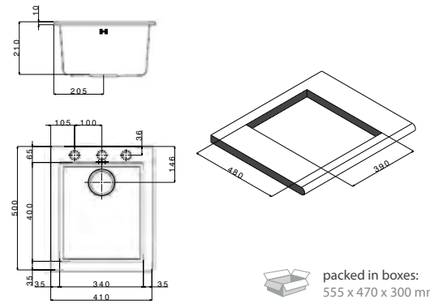

packed in boxes:
555 x 470 x 300 mm - 8,8 Kg

	color	accessories	code *drainer right or left /* *gocciolatoio destro o sinistro*	price
	alluminium/ alluminio	extra 1 2 3 4 5 6	PT610AL	€ 470,00
	titan/titanio	extra 1 2 3 4 5 6	PT610TM	€ 470,00

size	610x500 mm
drain hole	3,5"
cut-out	590x480 mm
base	600 mm
depth	210 mm
fitting	10 mm
finish/finitura	granit/granito

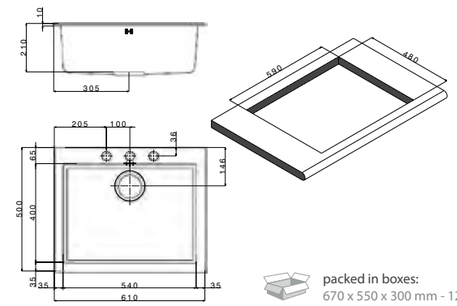

packed in boxes:
670 x 550 x 300 mm - 12,7 Kg

	color	accessories	code *drainer right or left /* *gocciolatoio destro o sinistro*	price
	alluminium/ alluminio	extra 1 2 3 4 5 6	PT790AL	€ 516,00
	titan/titanio	extra 1 2 3 4 5 6	PT790TM	€ 516,00

size	790x500 mm
drain hole	3,5"
cut-out	770x480 mm
base	800 mm
depth	210 mm
fitting	10 mm
finish/finitura	granit/granito

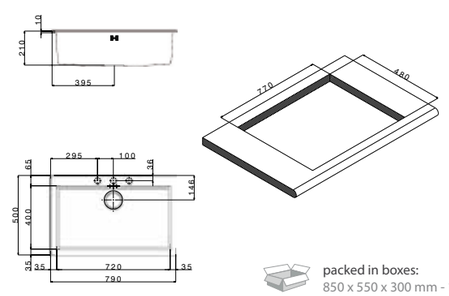

packed in boxes:
850 x 550 x 300 mm - 15,7 Kg

	color	accessories	code	price
	black granit/ granito nero	extra 1 2 3 4 5	PTAN2EXPGB	€ 520,00
	oats granit/ granito avena	extra 1 2 3 4 5	PTAN2EXPGO	€ 520,00

size	1000x500 mm
drain hole	3,5"
cut-out	see technical draw
base	see technical draw
depth	220 mm
fitting	10 mm
finish/finitura	granit

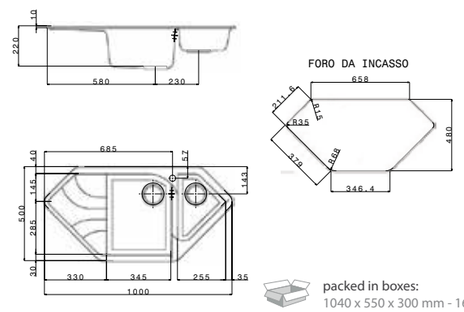

packed in boxes:
1040 x 550 x 300 mm - 16,3 Kg

mixers

APG6892CR
€ 316,00

APG68910CR
€ 156,00

APG2910CR
€ 360,00

AP5001HACR
€ 215,00

accessories

1

TSQ24S
Silver Glass Cover
€ 98,00

2

TSQ24B
Black Glass Cover
€ 98,00

3

TSQ24W
White Glass Cover
€ 98,00

4

CI34
Basket
€ 60,00

5

TLPT30
Wood Chopping Board
€ 63,00

6

TLCPT30
Wood Chopping Board
€ 53,00

Collezione Sottotop

Undermount Collection

Ferrara Zero	154
Ferrara Plus	162
Ferrara	170

lavello: FEQ72USC
miscelatore: AP5002CR

Ferrara Zero

Sottotop _ Undermount

La serie di vasche Ferrara Zero rappresenta il miglior connubio tra design della vasca quadrata e la praticità del raggio interno. Articolo estremamente ricercato nei mercati più evoluti, conferma la giusta direzione intrapresa dalla Apell per offrire prodotti sempre funzionali e di qualità superiore. Questa serie si caratterizza per il disegno a diamante sul fondo della vasca e per l'alto spessore dell'acciaio.

The Ferrara Zero sinks perfectly combine the square-shaped design and the usefulness of the internal radius. This product is extremely popular in established markets and it can be recognized by its diamond design in the bottom of its bowl and the thickness of the steel. It confirm the right direction taken by Apell to offer functional products and superior quality.

lavello: FEQ72USC
miscelatore: AP5201SS

	finish/finitura	accessories	code drainer right or left / gocciolatoio destro o sinistro	price
	satin/satinato	extra 1 2 3 4	**FEQ40USC**	**€ 390,00**

size	420x418 mm
drain hole	3,5″
cut-out	400x398 mm
base	450 mm
depth	210 mm
fitting	undermount
finish/finitura	satin/satinato

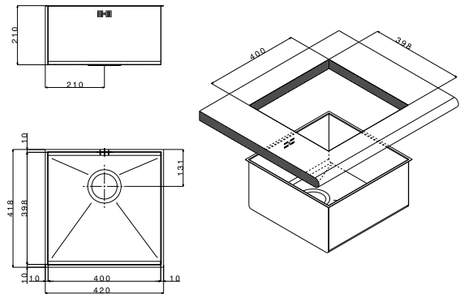

packed in boxes:
525 x 525 x 285 mm - 7,3 Kg

	finish/finitura	accessories	code	price
	satin/satinato	extra 1 2 3 4 5	**FEQ50USC**	**€ 440,00**

size	520x418 mm
drain hole	3,5″
cut-out	500x398 mm
base	600 mm
depth	210 mm
fitting	undermount
finish/finitura	satin/satinato

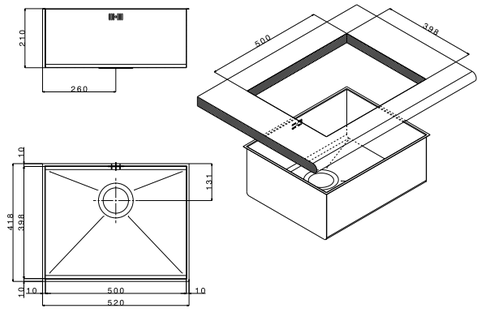

packed in boxes:
625 x 525 x 285 mm - 8,5 Kg

	finish/finitura	accessories	code	price
	satin/satinato	extra 1 2 3 4 5	**FEQ72USC**	**€ 470,00**

size	740x418 mm
drain hole	3,5″
cut-out	720x398 mm
base	800 mm
depth	210 mm
fitting	undermount
finish/finitura	satin/satinato

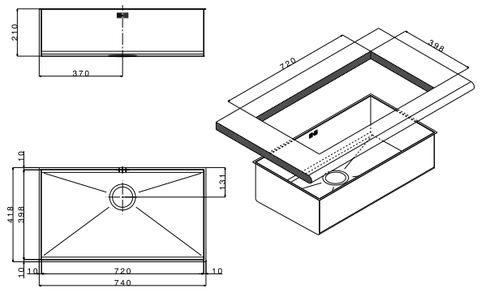

packed in boxes:
845 x 525 x 285 mm - 10,7 Kg

mixers

AP5201SS
€ 580,00

APF3227CR
€ 200,00

AP7100CR
€ 700,00

AP5001HACR
€ 215,00

AP5002CR
€ 240,00

accessories

1

TLQ40
Wood Chopping Board
€ 85,00

2

TTQ40
Polyethylene Chopping Board
€ 85,00

3

CI30
Basket
€ 60,00

4

CI34
Basket
€ 60,00

5

CI45
Basket
€ 101,00

finish/finitura	accessories	code *drainer right or left /* *gocciolatoio destro o sinistro*	price
satin/satinato	extra 1 2	**FEQ3838USC**	**€ 880,00**

size	811x428 mm
drain hole	3,5"
cut-out	781x398 mm
base	900 mm
depth	210 mm
fitting	undermount
finish/finitura	satin/satinato

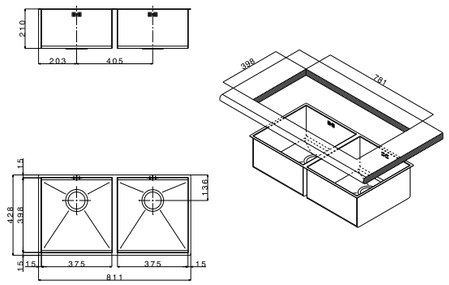

packed in boxes:
970 x 570 x 265 mm - 13,5 Kg

satin/satinato	extra 1 2 3	**FEQ4530USC**	**€ 920,00**

size	800x418 mm
drain hole	3,5"
cut-out	780x398 mm
base	900 mm
depth	210 mm
fitting	undermount
finish/finitura	satin/satinato

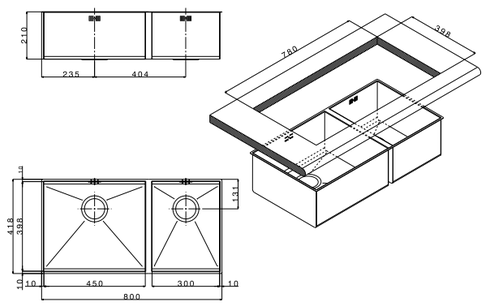

packed in boxes:
970 x 570 x 265 mm - 13,5 Kg

mixers

AP5201SS
€ 580,00

APF3227CR
€ 200,00

AP7100CR
€ 700,00

AP5001HACR
€ 215,00

AP5002CR
€ 240,00

accessories

1

CI30
Basket
€ 60,00

2

CI34
Basket
€ 60,00

3

CI45
Basket
€ 101,00

APELL

Ferrara Plus

lavello: FEM3434UBC
miscelatore: AP5201SS

Ferrara Plus

Sottotop _ Undermount

Le vasche serie Ferrara Plus si distinguono per il loro design esclusivo mentre il raggio minimo che le caratterizza agevola le quotidiane operazioni di pulizia del lavello.
Tutti i modelli presentano un bordo perimetrale smussato e sagomato.

Ferrara Plus sinks have a unique design and minimum radius thus ease of cleaning is a major feature.
All of the models have a wrought and smoothened perimeter edge.

lavello: FEM3434UBC
miscelatore: AP5201SS

	finish/finitura	accessories	code drainer right or left / gocciolatoio destro o sinistro	price
	brushed/spazzolato	included 1	FEM18UBC	€ 190,00

size	220x380 mm
drain hole	3,5″
cut-out	182x342 mm
base	450 mm
depth	156 mm
fitting	undermount
finish/finitura	brushed/spazzolato

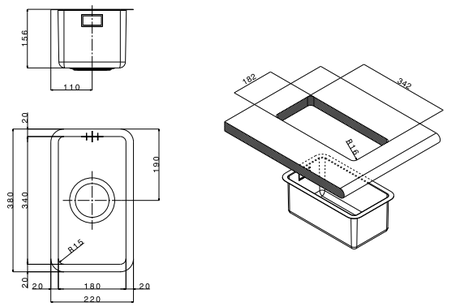

packed in boxes:
470 x 235 x 225 mm - 2,5 Kg

	finish/finitura	accessories	code	price
	brushed/spazzolato	included 1 extra 2	FEM34UBC	€ 230,00

size	376x436 mm
drain hole	3,5″
cut-out	344x404 mm
base	450 mm
depth	200 mm
fitting	undermount
finish/finitura	brushed/spazzolato

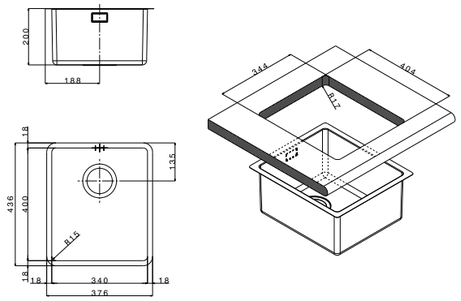

packed in boxes:
500 x 490 x 300 mm - 4,5 Kg

	finish/finitura	accessories	code	price
	brushed/spazzolato	included 1 extra 2 3	FEM50UBC	€ 290,00

size	538x438 mm
drain hole	3,5″
cut-out	504x404 mm
base	600 mm
depth	200 mm
fitting	undermount
finish/finitura	brushed/spazzolato

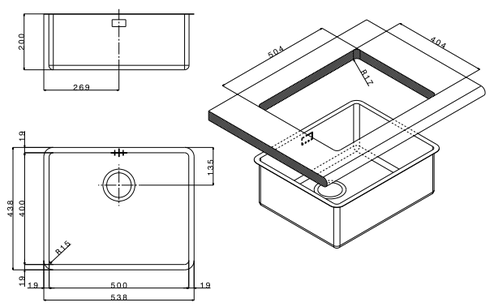

packed in boxes:
650 x 545 x 300 mm - 6,6 Kg

mixers

AP5201SS
€ 580,00

APF3227CR
€ 200,00

AP7100CR
€ 700,00

AP5001HACR
€ 215,00

AP5002CR
€ 240,00

accessories

1

RND90
Rondò Waste
€ 50,00

2

CI34
Basket
€ 60,00

3

CI45
Basket
€ 101,00

	finish/finitura	accessories	code drainer right or left / gocciolatoio destro o sinistro	price
	brushed/spazzolato	included 1 extra 2 3	FEM71UBC	€ 430,00

size	750x440 mm
drain hole	3,5″
cut-out	712x402 mm
base	800 mm
depth	200 mm
fitting	undermount
finish/finitura	brushed/spazzolato

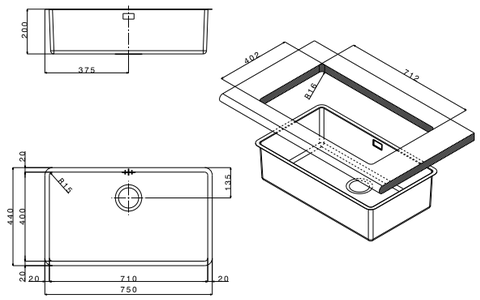

packed in boxes:
845 x 525 x 285 mm - 8 Kg

	finish/finitura	accessories	code	price
	brushed/spazzolato	included 1 extra 2	FEM3418UBC	€ 540,00

size	603x452 mm
drain hole	3,5″
cut-out	see technical drawing
base	800 mm
depth	200 mm
fitting	undermount
finish/finitura	brushed/spazzolato

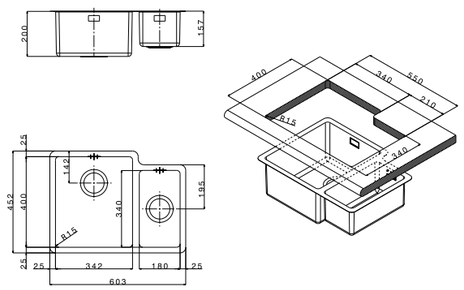

packed in boxes:
725 x 610 x 275 mm - 6,9 Kg

	finish/finitura	accessories	code	price
	brushed/spazzolato	included 1 extra 2	FEM3434UBC	€ 580,00

size	802x472 mm
drain hole	3,,5″
cut-out	740x411 mm
base	800 mm
depth	200 mm
fitting	undermount
finish/finitura	brushed/spazzolato

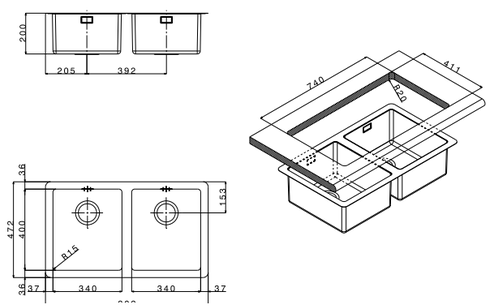

packed in boxes:
870 x 540 x 300 mm - 8,9 Kg

mixers

AP5201SS
€ 580,00

APF3227CR
€ 200,00

AP7100CR
€ 700,00

AP5001HACR
€ 215,00

AP5002CR
€ 240,00

accessories

1

RND90
Rondò Waste
€ 50,00

2

CI34
Basket
€ 60,00

3

CI45
Basket
€ 101,00

Ferrara

lavello: FE4540UBC
miscelatore: APF3227CR

Ferrara

Sottotop _ Undermount

Il successo dei lavelli e vasche Sottotop è in continua crescita grazie alla facilità della pulizia quotidiana del vostro top e al miglioramento del design dell'intera cucina che riescono ad offrire.
Questa tipologia di lavelli si caratterizza per un'elevata flessibilità e praticità che permette infinite possibilità di abbinamenti e combinazioni.

These undermount sinks are becoming more and more successful, thanks to ease of cleaning of your worktop and to the improved design of whole kitchen. These sinks stand out for their flexibility, practicality, and the limitless number of combinations available.

Ferrara

lavello: FE4540UBC
miscelatore: APF3227CR

APELL

	finish/finitura	accessories	code *drainer right or left /* *gocciolatoio destro o sinistro*	price
	brushed/spazzolato	extra 6	**FE150UBC**	€ 72,00
	brushed/spazzolato	extra 1 3 7	**FE300UBC**	€ 104,00
	linen/antigraffio		**FE300UAC**	€ 114,00
	brushed/spazzolato	extra 2 4 5 7a	**FE340UBC**	€ 109,00
	linen/antigraffio		**FE340UAC**	€ 121,00
	brushed/spazzolato	extra 2 4 5 7a	**FE400UBC**	€ 109,00
	linen/antigraffio		**FE400UAC**	€ 121,00

size 168x318 mm
drain hole 3,5"
cut-out 155x304 mm
base 450 mm
depth 150 mm
fitting undermount
finish/finitura brushed/spazzolato

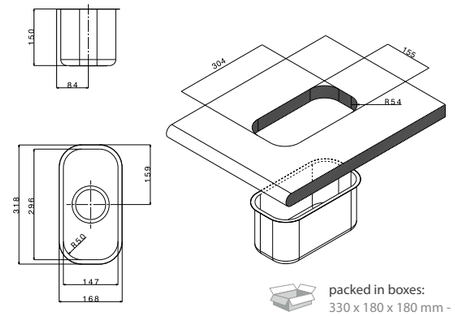

packed in boxes:
330 x 180 x 180 mm - 1,3 Kg

size 320x420 mm
drain hole 3,5"
cut-out 296x396 mm
base 450 mm
depth 180 mm
fitting undermount
finish/finitura brushed/spazzolato
linen/antigraffio

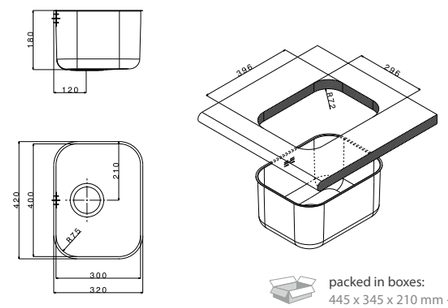

packed in boxes:
445 x 345 x 210 mm - 2,4 Kg

size 356x416 mm
drain hole 3,5"
cut-out 336x396 mm
base 450 mm
depth 180 mm
fitting undermount
finish/finitura brushed/spazzolato
linen/antigraffio

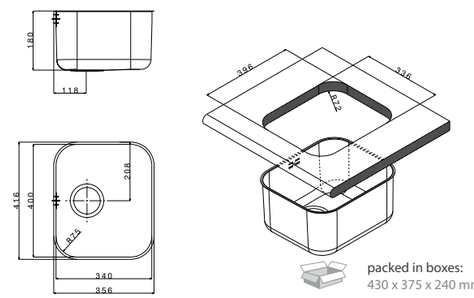

packed in boxes:
430 x 375 x 240 mm - 2,2 Kg

size 356x416 mm
drain hole 3,5"
cut-out 336x396 mm
base 450 mm
depth 180 mm
fitting undermount
finish/finitura brushed/spazzolato
linen/antigraffio

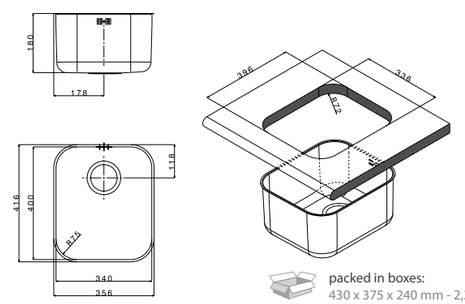

packed in boxes:
430 x 375 x 240 mm - 2,2 Kg

mixers

APG6893CR
€ 400,00

APF3227CR
€200,00

AP7090CR
€ 385,00

accessories

1

TL30
Wood Chopping Board
€ 72,00

2

TL34
Wood Chopping Board
€ 72,00

3

TT30
Polyethylene Chopping Board
€ 72,00

4

TT34
Polyethylene Chopping Board
€ 72,00

5

TLC34
Kit
€ 206,00

6

VSH15
Colander
€ 164,00

7 7a

CI30 / CI34
Basket
€ 60,00/€ 60,00

	finish/finitura	accessories	code (drainer right or left / gocciolatoio destro o sinistro)	price
size: Ø 435 mm drain hole: 3,5" cut-out: Ø 374 mm base: 450 mm depth: 200 mm fitting: undermount finish/finitura: brushed/spazzolato 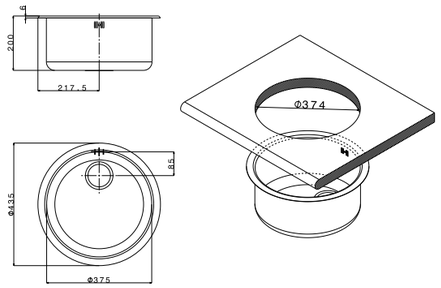	brushed/spazzolato	extra 2 4	FE435UBC	€ 112,00

packed in boxes:
480 x 480 x 225 mm - 3,4 Kg

	finish/finitura	accessories	code	price
size: 470x420 mm drain hole: 3,5" cut-out: 446x396 mm base: 600 mm depth: 180 mm fitting: undermount finish/finitura: brushed/spazzolato, linen/antigraffio 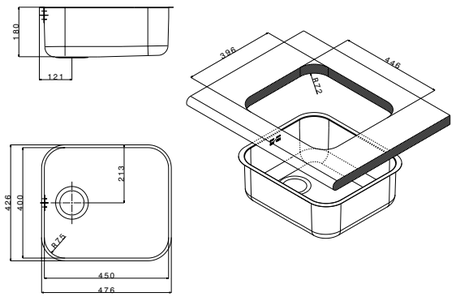	brushed/spazzolato linen/antigraffio	extra 1a 3a 5a 6a	FE450UBC FE450UAC	€ 120,00 € 133,00

packed in boxes:
480 x 480 x 225 mm - 3,4 Kg

	finish/finitura	accessories	code	price
size: 539x436 mm drain hole: 3,5" cut-out: 500x396 mm base: 600 mm depth: 200 mm fitting: undermount finish/finitura: brushed/spazzolato 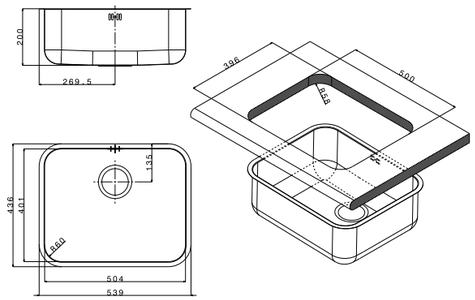	brushed/spazzolato	extra 6a	FE500UBC	€ 154,00

packed in boxes:
530 x 460 x 220 mm - 4,5 Kg

mixers

APG6893CR
€ 400,00

APF3227CR
€200,00

AP7090CR
€ 385,00

accessories

1 1a

TL34 / TL45
Wood Chopping Board
€ 72,00/€ 93,00

2

TL10
Wood Chopping Board
€ 54,00

3 3a

TT34 / TT45
Polyethylene Chopping Board
€ 72,00/€ 93,00

4

TT10
Polyethylene Chopping Board
€ 54,00

5 5a

TLC34 / TLC45
Kit
€ 206,00/€ 206,00

6 6a

CI34 / CI45
Basket
€ 60,00/€ 101,00

	finish/finitura	accessories	code *drainer right or left /* *gocciolatoio destro o sinistro*	price
	brushed/spazzolato	extra 1a 2a 3 4a 5	FE3415UBC	€ 289,00

size	566x460 mm
drain hole	3,5″
cut-out	520x400 mm
base	600 mm
depth	180 mm
fitting	undermount
finish/finitura	brushed/spazzolato

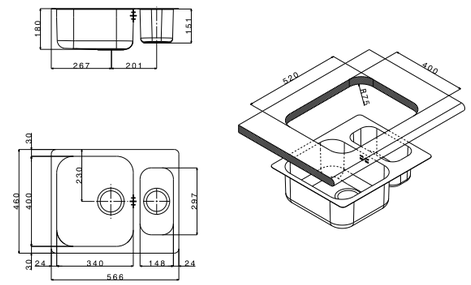

packed in boxes:
725 x 610 x 275 mm - 6,9 Kg

	finish/finitura	accessories	code	price
	brushed/spazzolato	extra 1 1b 2 2b 3a 4 4b	FE4530UBC	€ 352,00

size	840x460 mm
drain hole	3,5″
cut-out	789x409 mm
base	900 mm
depth	180 mm
fitting	undermount
finish/finitura	brushed/spazzolato

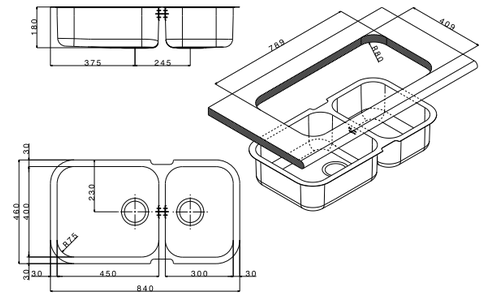

packed in boxes:
990 x 605 x 280 mm - 7,4 Kg

	finish/finitura	accessories	code	price
	brushed/spazzolato	extra 1a 1b 2a 2b 3 3a 4a 4b	FE4534UBC	€ 352,00

size	864x510 mm
drain hole	3,5″
cut-out	see technical drawing
base	900 mm
depth	180 mm
fitting	undermount
finish/finitura	brushed/spazzolato

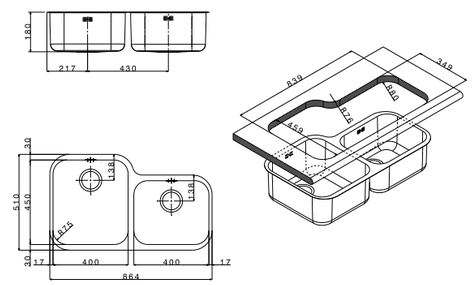

packed in boxes:
990 x 605 x 280 mm - 8,5 Kg

mixers

APG6893CR
€ 400,00

APF3227CR
€200,00

AP7090CR
€ 385,00

accessories

1 1a 1b

TL30/TL34/TL45
Wood Chopping Board
€ 72/€ 72/€ 93

2 2a 2b

TT30/TT34/TT45
Polyethylene Chopping Board
€ 72/€ 72/€ 93

3 3a

TLC34 / TLC45
Kit
€ 206,00/€ 206,00

4 4a 4b

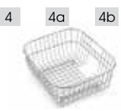

CI30/CI34/CI45
Basket
€ 72/€ 72/€ 101

5

VSH15
Colander
€ 164,00

	finish/finitura	accessories	code *drainer right or left /* *gocciolatoio destro o sinistro*	price
	brushed/spazzolato	extra 1 2 3 4 5 6 7 8	**FE4540UBC**	**€ 344,00**

size	830x510 mm
drain hole	3,5″
cut-out	see technical drawing
base	900 mm
depth	180 mm
fitting	undermount
finish/finitura	brushed/spazzolato

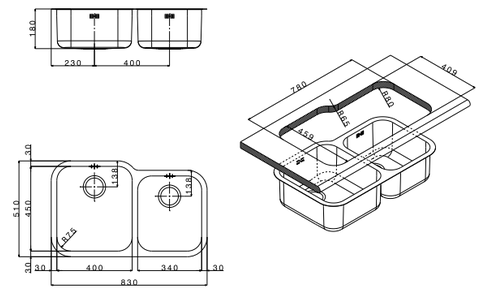

packed in boxes:
990 x 605 x 280 mm - 8,5 Kg

	finish/finitura	accessories	code	price
	brushed/spazzolato	extra 1 3 5 7	**FE4040UBC**	**€ 344,00**

size	760x450 mm
drain hole	3,5″
drain hole	3,5″
cut-out	719x409 mm
base	800 mm
depth	180 mm
fitting	undermount
finish/finitura	brushed/spazzolato

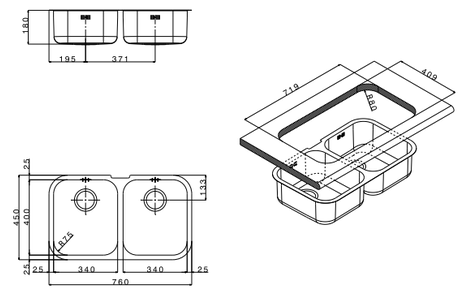

packed in boxes:
1005 x 605 x 280 mm - 6,2 Kg

	finish/finitura	accessories	code	price
	brushed/spazzolato	extra 2 4 6 8	**FE4545UBC**	**€ 370,00**

size	890x510 mm
drain hole	3,5″
cut-out	839x459 mm
base	900 mm
depth	180 mm
fitting	undermount
finish/finitura	brushed/spazzolato

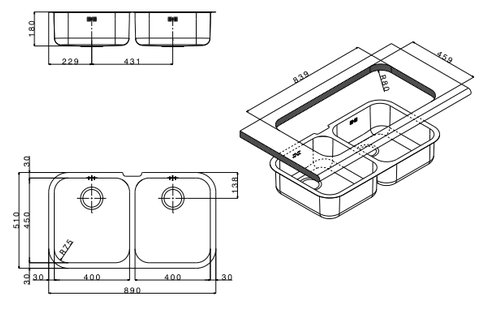

packed in boxes:
1010 x 610 x 280 mm - 8,1 Kg

mixers

APG6893CR
€ 400,00

APF3227CR
€200,00

AP7090CR
€ 385,00

accessories

1

TL34
Wood Chopping Board
€ 72,00

2

TL45
Wood Chopping Board
€ 93,00

3

TT34
Polyethylene Chopping Board
€ 72,00

4

TT45
Polyethylene Chopping Board
€ 93,00

5

TLC34
Kit
€ 206,00

6

TLC45
Kit
€ 206,00

7

CI34
Basket
€ 60,00

8

CI45
Basket
€ 101,00

Collezione Appoggio

Lay-on Collection

Pisa 184

Milano 192

Pisa

lavello: PI1202MRPC
miscelatore: AP4070CR

Pisa

Appoggio _ Lay-on

Un grande classico sempre attuale. In spazi diversi, la stessa pratica affidabilità. La serie appoggio Pisa è il perfetto approccio a una cucina multifunzionale. Un bordo squadrato di 3 cm segue e veste la linea del top, per sfoggiare lucentezza e robustezza, senza alterare i profili.

A great timeless classic. In all spaces, the same practice reliability. A reliable and well known wall-mount sink which perfectly fits into a multifunctional kitchen. Its bright and robust 3 cm squared edge impeccably matches its top.

lavello: PI1202MRPC
miscelatore: AP4070CR

	finish/finitura	accessories	code	price

size	800x500 mm
drain hole	2"
base	450 mm
depth	166 mm
support	30 mm
finish/finitura	matt/prelucido

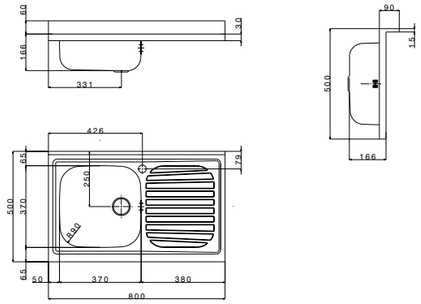

matt/prelucido

extra 2

PI801RPC (dx/*right*) — **€ 110,00**

PI801LPC (sx/*left*) — **€ 110,00**

packed in boxes:
820 x 520 x 250 mm - 4,5 Kg

size	800x500 mm
drain hole	2"
base	800 mm
depth	166 mm
support	30 mm
finish/finitura	matt/prelucido

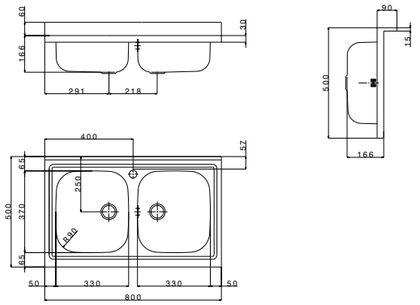

matt/prelucido

extra 1

PI802PC — **€ 130,00**

packed in boxes:
820 x 520 x 250 mm - 4,8 Kg

size	900x500 mm
drain hole	2"
base	450 mm
depth	166 mm
support	30 mm
finish/finitura	matt/prelucido

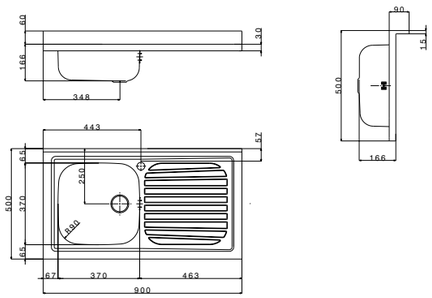

matt/prelucido

extra 2

PI901RPC (dx/*righ*t) — **€ 135,00**

PI901LPC (sx/*left*) — **€ 135,00**

packed in boxes:
920 x 520 x 250 mm - 4,9 Kg

mixers

AP8420CR
€ 140,00

APF3227CR
€ 200,00

accessories

1

TLVM33
Wood Chopping Board
€60,00

2

TLVQ37
Wood Chopping Board
€ 60,00

	finish/finitura	accessories	code (drainer right or left / gocciolatoio destro o sinistro)	price
	matt/prelucido	extra 2	PI902PC	€ 145,00

size 900x500 mm
drain hole 2"
base 900 mm
depth 166 mm
support 30 mm
finish/finitura matt/prelucido

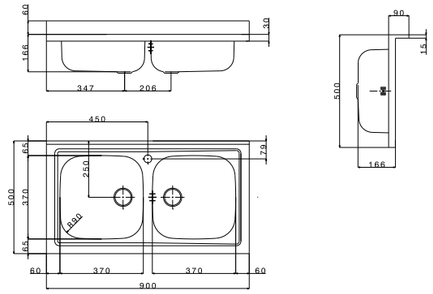

packed in boxes:
920 x 520 x 250 mm - 5 Kg

	finish/finitura	accessories	code	price
	matt/prelucido	extra 1	PI1001RPC (dx/*right*)	€ 160,00
			PI1001LPC (sx/*left*)	€ 160,00

size 1000x500 mm
drain hole 2"
base 450 mm
depth 166 mm
support 30 mm
finish/finitura matt/prelucido

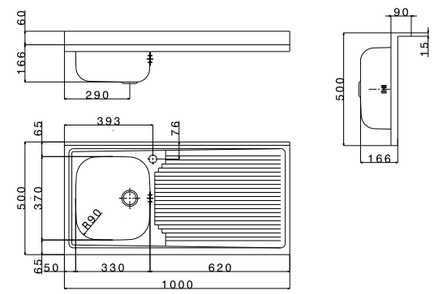

packed in boxes:
1020 x 520 x 250 mm - 4 Kg

	finish/finitura	accessories	code	price
	matt/prelucido	extra 1	PI1202MRPC (dx/*right*)	€ 170,00
			PI1202MLPC (sx/*left*)	€ 170,00

size 1200x500 mm
drain hole 2"
base 800 mm
depth 166 mm
support 30 mm
finish/finitura matt/prelucido

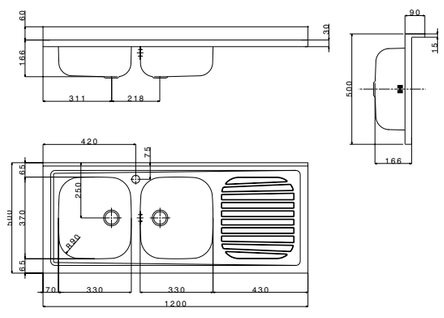

packed in boxes:
1220 x 520 x 250 mm - 5,9 Kg

mixers

AP8420CR
€ 140,00

APF3227CR
€ 200,00

accessories

1

TLVM33
Wood Chopping Board
€60,00

2

TLVQ37
Wood Chopping Board
€ 60,00

APELL

Milano

lavello: MI1201RPC
miscelatore: APG8910CR

Milano

Appoggio _ Lay-on

La bellezza delle linee più l'affidabilità dell'acciaio. La serie appoggio Milano è protagonista di un arredo che si esprime con la versatilità d'impiego e con la purezza delle forme.
I lavelli Milano valorizzano le proprie performance grazie a un enorme superficie di cm 60: nessuna altra gamma ha un tale spazio a disposizione.

The beauty of the stretches and the reliability of steel. The wall-mount Milano series combines beauty and steel reliability.
Its enormous surface (60 cm) can provide an outstanding performance: no other range has such a space avaiable.

lavello: MI1201RPC
miscelatore: APG8910CR

	finish/finitura	accessories	code drainer right or left / gocciolatoio destro o sinistro	price
	matt/prelucido	extra 1	**MI801RPC** (dx/*right*) **MI801LPC** (sx/*left*)	€ 140,00 € 140,00

size	800x600 mm
drain hole	2"
base	450 mm
depth	166 mm
support	30 mm
finish/finitura	matt/prelucido

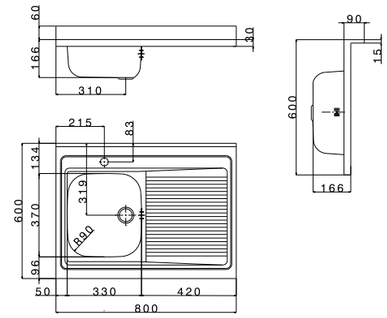

packed in boxes:
830 x 600 x 630 mm (5 pz) - 3,9 Kg

	finish/finitura	accessories	code	price
	matt/prelucido	extra 1	**MI802PC**	€ 160,00

size	800x600 mm
drain hole	2"
base	800 mm
depth	166 mm
support	30 mm
finish/finitura	matt/prelucido

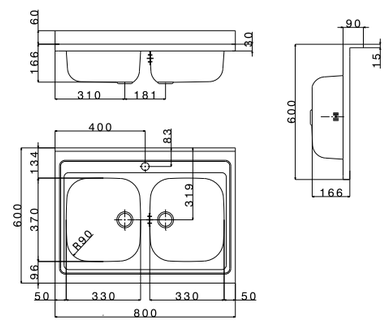

packed in boxes:
830 x 600 x 630 mm (5 pz) - 4,2 Kg

	finish/finitura	accessories	code	price
	matt/prelucido	extra 2	**MI902PC**	€ 160,00

size	900x600 mm
drain hole	2"
base	900 mm
depth	166 mm
support	30 mm
finish/finitura	matt/prelucido

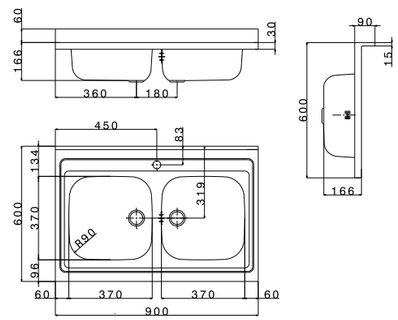

packed in boxes:
930 x 600 x 630 mm (5 pz) - 4,7 Kg

mixers

AP8420CR
€ 140,00

APF3227CR
€ 200,00

accessories

1

TLVM33
Wood Chopping Board
€60,00

2

TLVQ37
Wood Chopping Board
€ 60,00

finish/finitura	accessories	code drainer right or left / gocciolatoio destro o sinistro	price

size	1200x600 mm
drain hole	2"
base	600 mm
depth	166 mm
support	30 mm
finish/finitura	matt/prelucido

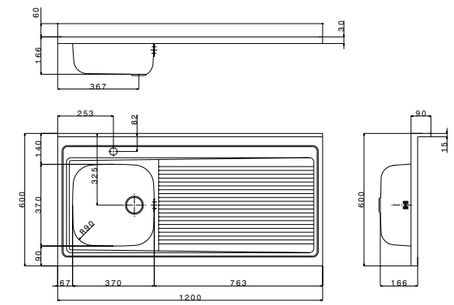

matt/prelucido

extra 2

MI1201RPC (dx/*right*) — **€ 180,00**

MI1201LPC (sx/*left*) — **€ 180,00**

packed in boxes:
1230 x 600 x 630 mm (5 pz) - 6 Kg

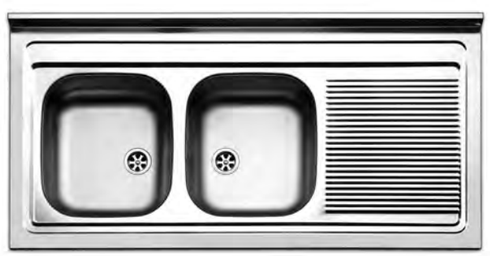

size	1200x600 mm
drain hole	2"
base	800 mm
depth	166 mm
support	30 mm
finish/finitura	matt/prelucido

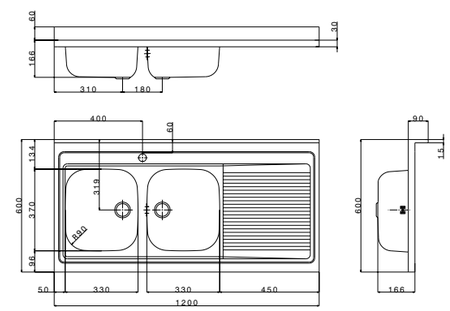

matt/prelucido

extra 1

MI1202RPC (dx/*right*) — **€ 200,00**

MI1202LPC (sx/*left*) — **€ 200,00**

packed in boxes:
1230 x 600 x 630 mm (5 pz) - 6,5 Kg

size	1350x600 mm
drain hole	2"
base	800 mm
depth	166 mm
support	30 mm
finish/finitura	matt/prelucido

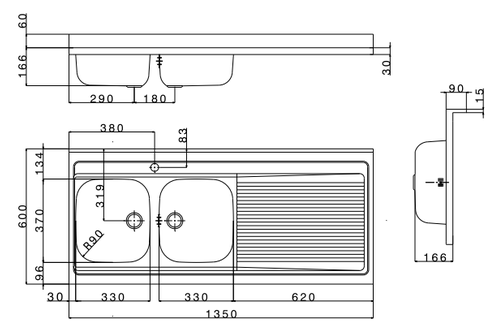

matt/prelucido

extra 1

MI1352RPC (dx/*right*) — **€ 240,00**

MI1352LPC (sx/*left*) — **€ 240,00**

packed in boxes:
1380 x 600 x 630 mm (5 pz) - 6,5 kg

mixers

AP8420CR

€ 140,00

APF3227CR

€ 200,00

accessories

1

TLVM33
Wood Chopping Board
€ 60,00

2

TLVQ37
Wood Chopping Board
€ 60,00

La Apell è orgogliosa della sua vasta gamma di MISCELATORI. Essi spaziano dal modello classico a quello super moderno. Comunque, qualsiasi stile scegliate, la funzionalità deve sempre essere la considerazione principale visto che dovete soddisfare tutti le vostre necessità. Ecco perché Apell è la scelta giusta. I nostri Miscelatori hanno una qualità ineccepibile e, ovviamente, solo "MADE IN ITALY" per condividere con voi lo stile Italiano così conosciuto ed apprezzato in tutto il Mondo.

Apell takes pride in its MIXERS ranging from classic style to modern yet extremely functional in order to meet the needs of the market. This "MADE IN ITALY" range of products is the epitome of a world famous style.

Miscelatori
Mixers

Doccetta estraibile / Pull out spray	202
Monocomando / Single lever	208
Classico / Classic style	218
Leva clinica / Clinic lever	219
Sottofinestra / Under-window	219
Doppio comando / Double lever	220
Telescopico / Telescopic	221

		finish	code	price
APG6893	Doccetta Estraibile / Pull out spray	Chrome/Cromato	**APG6893CR**	€ 400,00

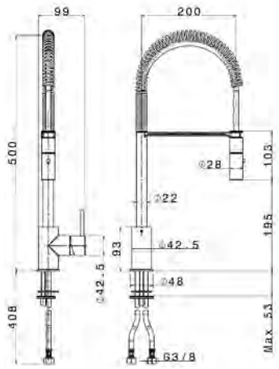

		finish	code	price
APF7027	Doccetta Estraibile / Pull out spray	Chrome/Cromato	**APF7027CR**	€ 760,00

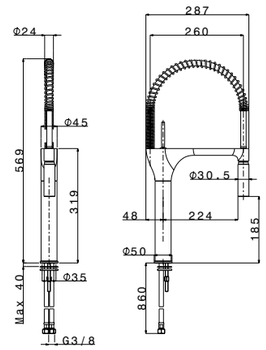

		finish	code	price
AP7090	Doccetta Estraibile / Pull out spray	Chrome/Cromato	**AP7090CR**	€ 385,00

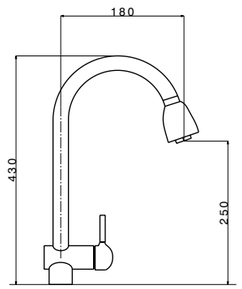

		finish	code	price
APF3507	Doccetta Estraibile / Pull out spray	Chrome/Cromato	**APF3507CR**	€ 430,00
		White/Bianco	**APF3507W**	€ 550,00
		Black/Nero	**APF3507B**	€ 550,00

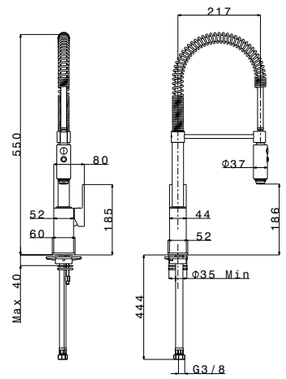

		finish	code	price
APG8935	Doccetta Estraibile - *Pull out spray*	Chrome/Cromato	**APG8935CR**	€ 270,00

Made in Italy

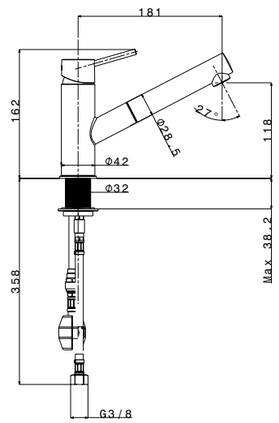

		finish	code	price
APG8993	Doccetta Estraibile - *Pull out spray*	Chrome/Cromato	**APG8993CR**	€ 311,00

Made in Italy

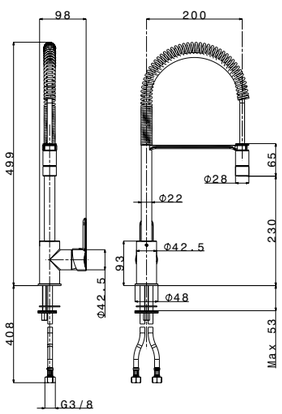

		finish	code	price
APG6892	Doccetta Estraibile - *Pull out spray*	Chrome/Cromato	**APG6892CR**	€ 316,00

Made in Italy

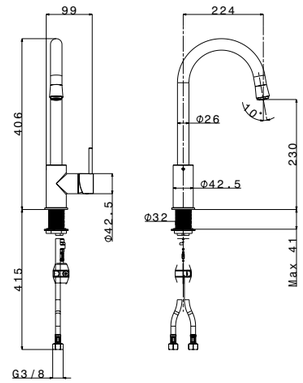

		finish	code	price
AP7730	Doccetta Estraibile - *Pull out spray*	Chrome/Cromato	**AP7730DCCR**	€ 220,00

Made in Italy

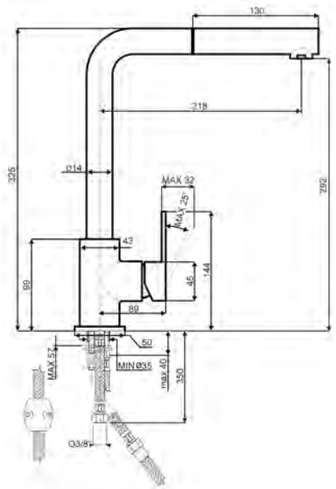

		finish	code	price
AP1202	Doccetta Estraibile / Pull out spray	Staineless steel / Acciaio Inox	**AP1202SS**	€ 570,00

Made in Italy

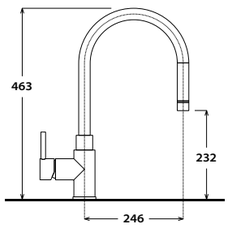

		finish	code	price
AP7790	Doccetta Estraibile / Pull out spray	Chrome/Cromato	**AP7790CR**	€ 300,00

Made in Italy

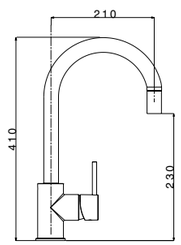

		finish	code	price
AP20	Doccetta Estraibile / Pull out spray	Chrome/Cromato	**AP20CR**	€ 160,00
		Oats Granit/ GranitoAvena	**AP20GO**	€ 200,00
		White Granit/ GranitoBianco	**AP20CW**	€ 200,00
		Black Granit/ Granito Nero	**AP20CB**	€ 200,00

Made in Italy

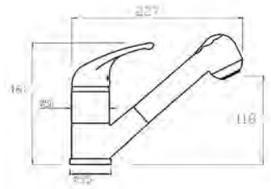

		finish	code	price
AP5201	Monocomando / Single lever	Staineless steel / Acciaio Inox	**AP5201SS**	€ 580,00

Made in Italy

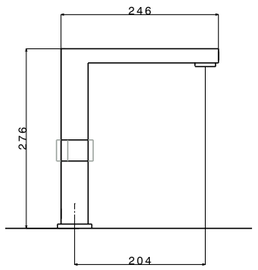

		finish	code	price
APF3227	Monocomando / Single lever	Chrome/Cromato	**APF3227CR**	€ 200,00
		Black/Nero	**APF3227B**	€ 260,00
		White/Bianco	**APF3227W**	€ 260,00

Made in Italy

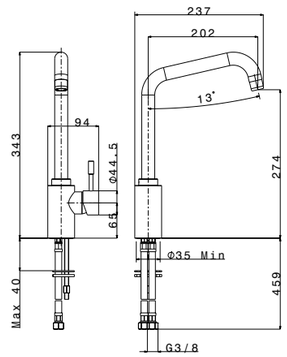

		finish	code	price
AP7100	Monocomando / Single lever	Chrome/Cromato	**AP7100CR**	€ 700,00
		Black/Nero	**AP7100B**	€ 700,00
		White/Bianco	**AP7100W**	€ 700,00

Made in Italy

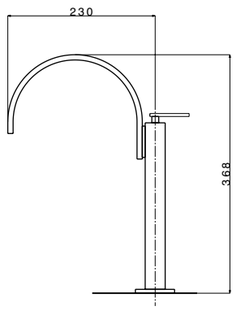

		finish	code	price
AP5002	Monocomando / Single lever	Chrome/Cromato	**AP5002CR**	€ 240,00

Made in Italy

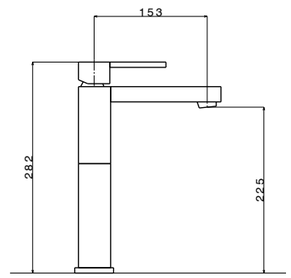

		finish	code	price
AP5001	Monocomando / Single lever	Chrome/Cromato	**AP5001HACR**	€ 215,00

Made in Italy

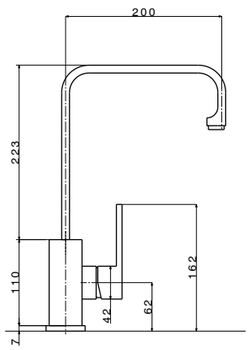

		finish	code	price
APG6891	Monocomando / Single lever	Chrome/Cromato	**APG6891CR**	€ 220,00

Made in Italy

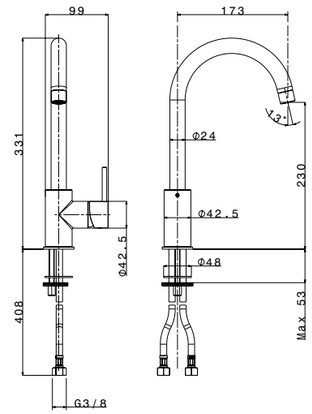

		finish	code	price
APG2910	Monocomando / Single lever	Chrome/Cromato	**APG2910CR**	€ 360,00

Made in Italy

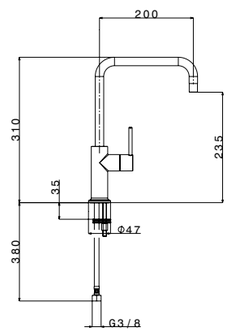

		finish	code	price
AP8420	Monocomando / Single lever	Chrome/Cromato	**AP8420CR**	€ 140,00

Made in Italy

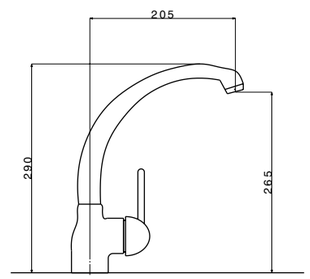

		finish	code	price
APF7107	Monocomando / Single lever	Chrome/Cromato	**APF7107CR**	€ 410,00

Made in Italy

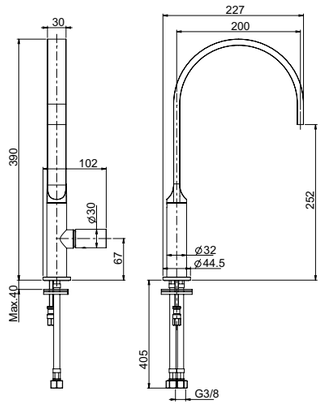

		finish	code	price
APG6890	Monocomando / Single lever	Chrome/Cromato	**APG6890CR**	€ 225,00

Made in Italy

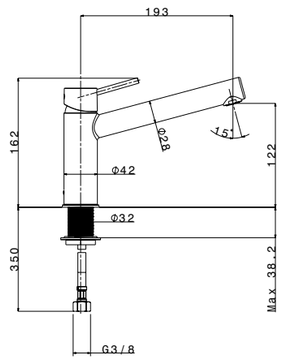

		finish	code	price
APG8910	Monocomando / Single lever	Chrome/Cromato	**APG8910CR**	€ 165,00

Made in Italy

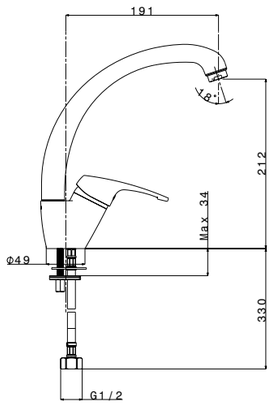

		finish	code	price
APG12913	Monocomando / Single lever	Chrome/Cromato	**APG12913CR**	€ 133,00

Made in Italy

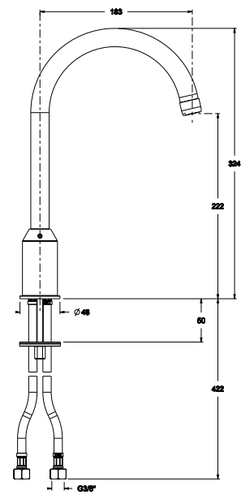

		finish	code	price
APG12914	Monocomando / Single lever	Chrome/Cromato	**APG12914CR**	€ 133,00

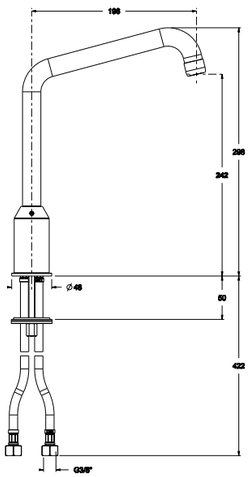

		finish	code	price
APG12921	Monocomando / Single lever	Chrome/Cromato	**APG12921CR**	€ 179,00

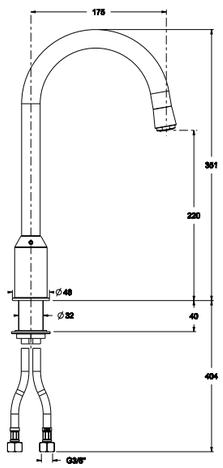

		finish	code	price
APG68105	Monocomando / Single lever	Chrome/Cromato	**APG68105CR**	€ 166,00

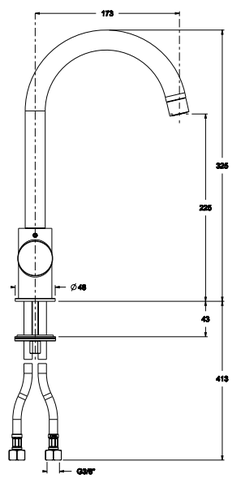

		finish	code	price
APG68910	Monocomando / Single lever	Chrome/Cromato	**APG68910CR**	€ 156,00

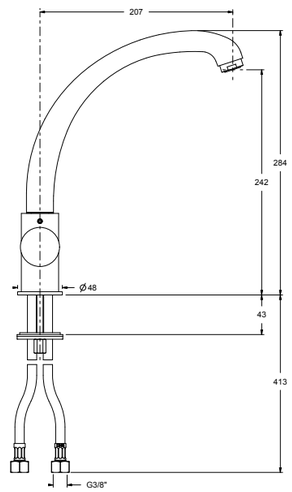

APELL

		finish	code	price
AP2200	Monocomando / Single lever	Staineless steel / Acciaio Inox	AP2200SS	€ 570,00

Made in Italy

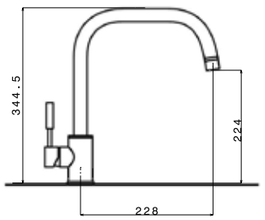

		finish	code	price
AP500	Monocomando / Single lever	Chrome/Cromato	AP500CR	€ 330,00

Made in Italy

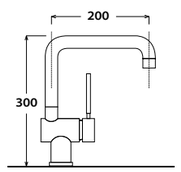

		finish	code	price
AP7730	Monocomando / Single lever	Chrome/Cromato	AP7730CR	€ 170,00

Made in Italy

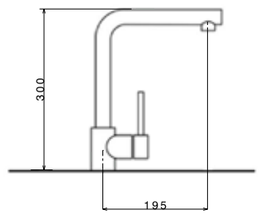

		finish	code	price
AP7780	Monocomando / Single lever	Chrome/Cromato	AP7780CR	€ 160,00
		Oats Granit/ Granito Avena	AP7780GO	€ 192,00
		Black Granit/ Granito Nero	AP7780GB	€ 192,00
		White Granit/ Granito Bianco	AP7780GW	€ 192,00

Made in Italy

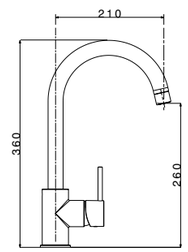

AP4070 Monocomando / Single lever

Made in Italy

finish	code	price
Chrome/Cromato	AP4070CR	€ 104,00
Oats Granit/Granito Avena	AP4070GO	€ 126,00
Black Granit/ Granito Nero	AP4070GB	€ 126,00
White Granit/ Granito Bianco	AP4070GW	€ 126,00

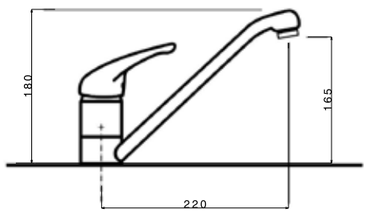

APF3287 Leva clinica / Clinic lever

Made in Italy

finish	code	price
Chrome/Cromato	APF3287CR	€ 197,00

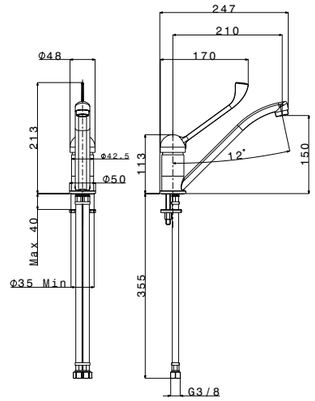

AP091 Classico / Classic style

Made in Italy

finish	code	price
Copper/Rame	AP091CU	€ 260,00
Brass/Ottone	AP091TT	€ 260,00

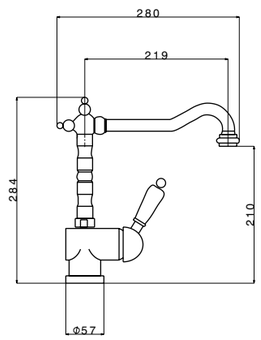

APG1111 Sottofinestra / Under-window

Made in Italy

finish	code	price
Chrome/Cromato	APG1111CR	€ 235,00

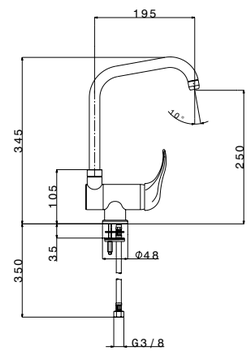

		finish	code	price
APG3910	Doppio comando / Double lever	Chrome/Cromato	**APG3910CR**	€ 1.049,00

Made in Italy

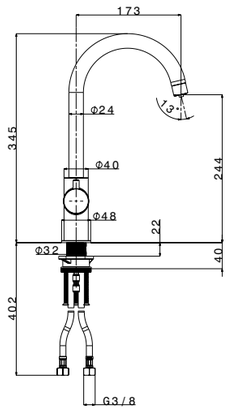

		finish	code	price
APG3590	Doppio comando / Double lever	Chrome/Cromato	**APG3590CR**	€ 1.355,00

Made in Italy

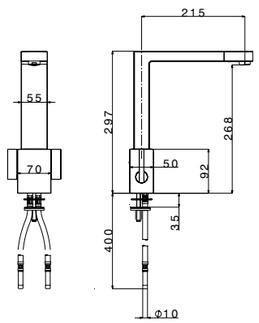

		finish	code	price
APF1260	Telescopico / Telescopic	Chrome/Cromato	**APF1260CR**	€ 490,00

Made in Italy

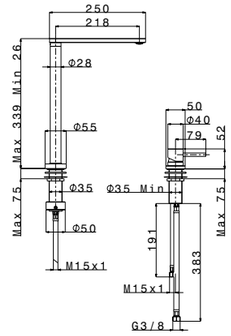

La Apell produce CAPPE da arredo da oltre 15 anni. Così abbiamo deciso di aggiungere questi prodotti al nostro Catalogo 2015 in maniera più sostanziale. Guardando la nostra gamma, sicuramente troverete la Cappa che soddisfa le vostre necessità sia dal punto di vista del design sia per quanto riguarda la funzionalità e le alte prestazioni.

Apell's COOKER hoods production spans 15 years. Our catalogue also includes this functional and high-performance product aimed at thoroughly fulfilling your needs.

Cappe
Cooker Hoods

Verticale / Vertical	224
T-Shape	225
Camino / Chimney	228
Gruppi / Groups	231
Tradizionale / Traditional	232
Caratteristiche tecniche / Technical data	234

	technical data	price
CA90ATE Verticale / Vertical	Aspirazione perimetrale / Perimeter aspiration 3 velocità + intensiva / N° of speed 3 + Intensive speed Comandi "touch control" / Control setting: Touch controls 2 faretti LED / 2 LED Lights 1 filtro antigrasso metallico / Stainless steel anti-grease filter Motore 770 m3/h / Extraction rate 770 m3/h	€ 1.679,00

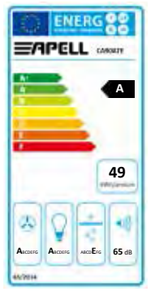

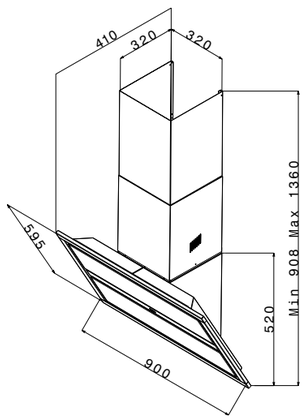

	technical data	price
CA90PUE T-Shape	3 velocità + intensiva / N° of speed 3 + Intensive speed Comandi "touch control" / Control setting: Touch controls 2 lampade LED / 2 LED Lights 3 filtri antigrasso metallici / 3 Aluminium Anti-Grease Filters Motore 756 m3/h / Extraction Rate 756 m3/h	€ 1.400,00

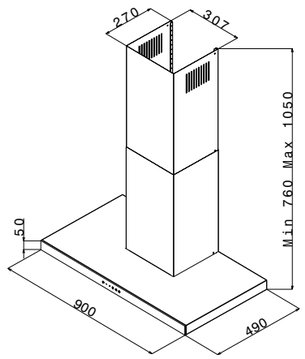

	technical data	price
CA90ARE T-Shape	3 velocità + intensiva / N° of speed 3 + Intensive speed Comandi soft touch / Control setting: Touch controls 2 lampade LED / 2 LED Lights 3 filtri antigrasso metallici / 3 Aluminium Anti-Grease Filters Motore 789 m3/h / Extraction Rate 789 m3/h	€ 824,00

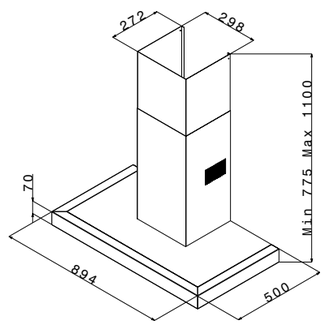

	technical data	price
CA90NAE T-Shape	3 velocità / N° of speed 3 Comandi elettromeccanici / Control setting: buttons 2 lampade alogene / 2 Halogen Lights 3 filtri antigrasso metallici / 3 Aluminium Anti-Grease Filters Motore 556 m3/h / Extraction Rate 556 m3/h	€ 621,00

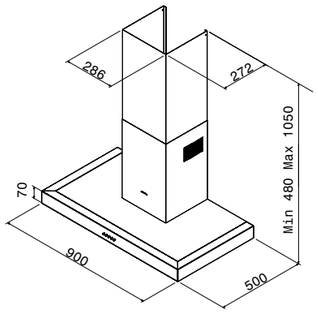

	technical data	price
CAT600HXE T-Shape	3 velocità + intensiva / N° of speed 3 + Intensive speed Comandi tasti / Control setting: buttons 2 lampade LED / 2 LED Lights 2 filtri antigrasso metallici / 2 Aluminium Anti-Grease Filters Motore 603 m3/h / Extraction Rate 603 m3/h	€ 437,00

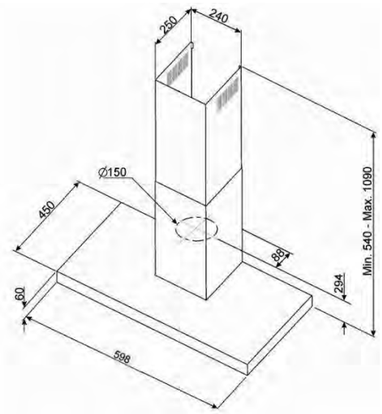

	technical data	price
CAT900HXE T-Shape	3 velocità + intensiva / N° of speed 3 + Intensive speed Comandi tasti / Control setting: Touch controls 2 lampade LED / 2 LED Lights 3 filtri antigrasso metallici / 3 Aluminium Anti-Grease Filters Motore 603 m3/h / Extraction Rate 603 m3/h	€ 454,00

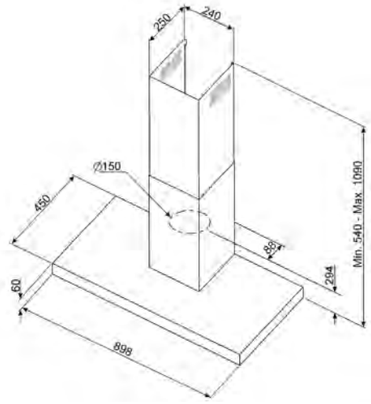

		technical data	price
CA90QAE	Camino / Chimney	3 velocità + intensiva / N° of speed 3 + Intensive speed Comandi soft touch / Control setting: soft touch 2 lampade LED / 2 LED Lights 3 filtri antigrasso metallici / 3 Aluminium Anti-Grease Filters Motore 765 m3/h / Extraction Rate 765 m3/h	€ 1.000,00

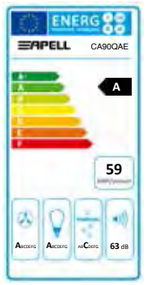

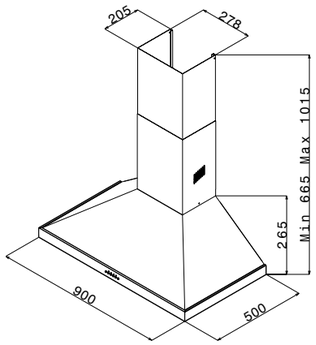

		technical data	price
CSA900HXE	Camino / Chimney	3 velocità + intensiva / N° of speed 3 + Intensive speed Comandi tasti elettronici / Control setting: electronic buttons 2 lampade LED / 2 LED Lights 3 filtri antigrasso metallici / 3 Aluminium Anti-Grease Filters Motore 603 m3/h / Extraction Rate 603 m3/h	€ 407,00

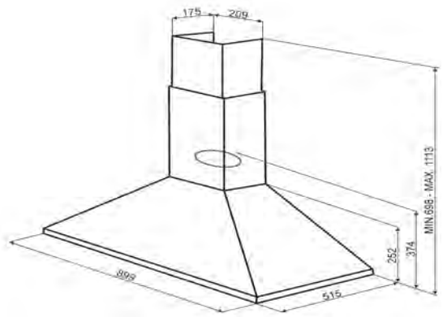

		technical data	price
CSA600HXE	Camino / Chimney	3 velocità + intensiva / N° of speed 3 + Intensive speed Comandi tasti elettronici / Control setting: electronic buttons 2 lampade LED / 2 LED Lights 2 filtri antigrasso metallici / 2 Aluminium Anti-Grease Filters Motore 603 m3/h /Extraction Rate 603 m3/h	€ 389,00

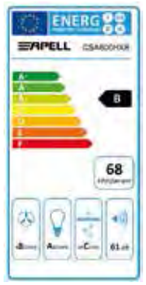

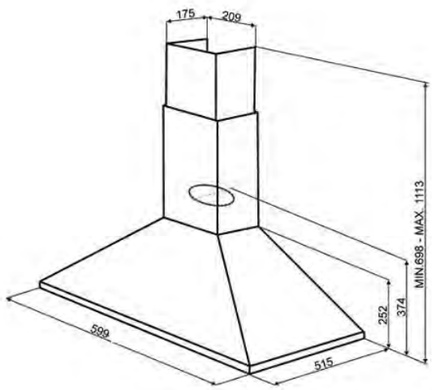

		technical data	price
CD6XE	Camino / Chimney	3 velocità / N° of speed 3 Comandi Slider / Control setting: Slider 1 lampada alogena / 1 Halogen Light 1 filtro antigrasso metallico / 1 Aluminium Anti-Grease Filter Motore 400 m3/h / Extraction Rate 400 m3/h	€ 191,00

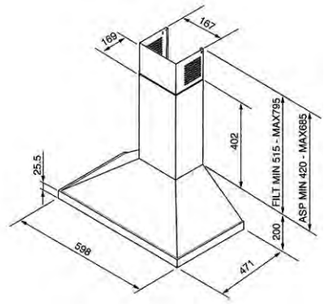

		technical data	price
CD9XE	Camino / Chimney	3 velocità / N° of speed 3 Comandi Slider / Control setting: Slider 1 lampada alogena / 1 Halogen Light 1 filtro antigrasso metallico / 1 Aluminium Anti-Grease Filter Motore 400 m3/h / Extraction Rate 400 m3/h	€ 232,00

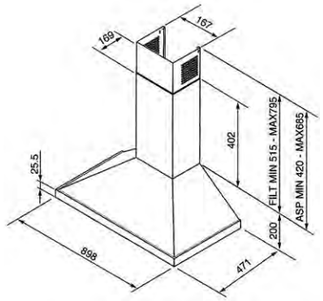

		technical data	price
CI52E	Gruppi / Groups	3 velocità / N° of speed 3 Comandi Slider / Control setting: Slider 2 lampade alogene / 2 Halogen Lights 1 filtro antigrasso metallico / 1 Aluminium Anti-Grease Filter Motore 250 m3/h / Extraction Rate 250 m3/h	€ 90,00

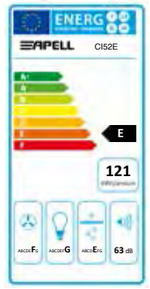

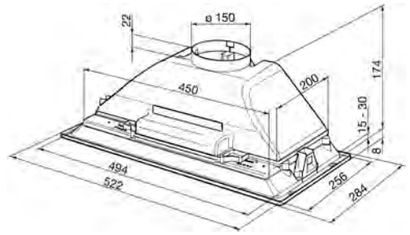

		technical data	price
CI70E	Gruppi / Groups	3 velocità / N° of speed 3 Comandi Slider / Control setting: Slider 2 lampade alogene / 2 Halogen Lights 1 filtro antigrasso metallico / 1 Aluminium Anti-Grease Filter Motore 250 m3/h / Extraction Rate 250 m3/h	€ 100,00

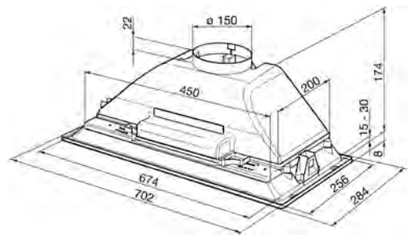

		technical data	price
CT61XE	Tradizionale / Traditional	3 velocità / N° of speed 3 Comandi Slider / Control setting: Slider 1 lampada alogena / 1 Halogen Lights 1 filtro antigrasso metallico / 1 Aluminium Anti-Grease Filter Motore 200 m3/h / Extraction 200 m3/h	€ 104,00

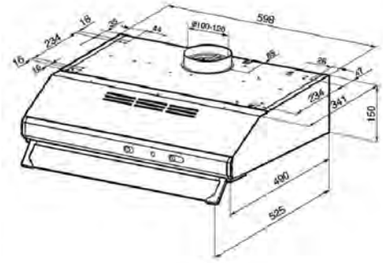

		technical data	price
CT61NEE	Tradizionale / Traditional	3 velocità / N° of speed 3 Comandi Slider / Control setting: Slider 1 lampada alogena / 1 Halogen Lights 1 filtro antigrasso metallico / 1 Aluminium Anti-Grease Filter Motore 200 m3/h / Extraction 200 m3/h	€ 104,00

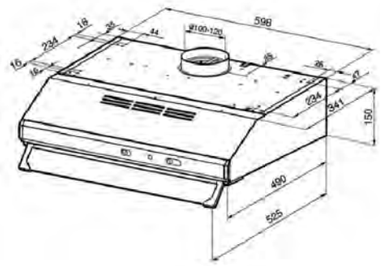

		technical data	price
CT91XE	Tradizionale / Traditional	3 velocità / N° of speed 3 Comandi Slider / Control setting: Slider 1 lampada alogena / 1 Halogen Light 1 filtro antigrasso metallico / 1 Aluminium Anti-Grease Filter Motore 200 m3/h / Extraction 200 m3/h	€ 108,00

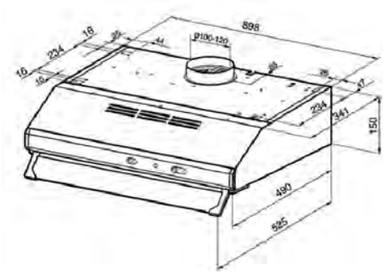

CARATTERISTICHE TECNICHE	MODELLI							
	CA90ATE	CA90PUE	CA90ARE	CA90NAE	CAT600HXE	CAT900HXE	CA90QAE	CSA600HXE
Consumo annuo di energia (KWh/a) Annual Efficiency Consumption (AEChood)	49	65,5	63,9	84,2	56,4	56,4	59,4	67,7
Classe di efficienza energetica Energy efficicency class	A	B	A	C	B	B	A	B
Efficienza fluidodinamica Fluid Dynamic Efficiency (FDEhood)	31,6	27,5	29,9	23,2	28	28	30	24
Classe di efficienza fluidodinamica Fluid Dynamic Efficiency class	A	B	A	B	B	B	A	B
Efficienza luminosa (lux/W) Lighting Efficiency (LEhood)	103,2	105	105,5	8,4	29	29	102,3	29
Classe di efficienza luminosa Lighting Efficiency Class	A	A	A	E	A	A	A	A
Efficienza di filtraggio dei grassi (%) Grease Filtering Efficiency	62,6	81,1	70,4	81,1	66	66	76,6	76
Classe di efficienza del filtraggio dei grassi Grease Filtering Efficiency Class	E	C	D	C	D	D	C	C
Portata d'aria alla velocità minima (m3/h) Air Flow at mimimum speed	235	311	306	233	240	240	334	256
Portata d'aria alla velocità massima (m3/h) Air flow at maximum speed	519	534	535	556	352	352	567	480
Portata d'aria alla velocità intensiva (m3/h) Air flow at boost speed	770	756	789	-	603	603	788	603
Emissione ponderata di potenza acustica alla velocità minima [dB(A)] Airbourne acoustical A-weighted sound Power Emission at minimum speed	56	55	54	45	46	46	55	51
Emissione ponderata di potenza acustica alla velocità massima [dB(A)] Airborne acoustical A-weighted sound Power Emission at maximum speed	65	66	65	68	62	62	63	61
Emissione ponderata di potenza acustica alla velocità intensiva [dB(A)] Airbourne acoustical A-weighted sound power emission at boost speed	72	73	71	-	69	69	70	66
Assorbimento in Off-mode (W) Power consumption in Off mode	0	0	-	0	-	-	-	0
Assorbimento in stand-by (W) Power consumption in stand-by mode	1	1	1	-	1	1	1	1
Fattore di aumento del tempo Time increase factor	1	1	1	1	1	1	1	1
Indice di efficienza energetica Energy Efficiency Index	51	59	54	78	58	58	52	64
Portata d'aria misurata alla condizione di massima efficienza (m3/h) Measured air flow rate at best efficiency point	397	393	431	302	336	336	438	304
Pressione d'aria misurata alla condizione di massima efficienza (Pa) Measured air pressure at best efficiency point	412	437	453	357	434	434	434	454
Potenza elettrica assorbita alla condizione di massima efficienza (W) Measured electric power input at best efficiency point	144	174	181	129	145	145	176	160
Potenza nominale del sistema di illuminazione (W) Normal Power of the light system	2	2	2	40	5	5	2	5
Illuminazione media del sistema di illuminazione sul piano di cottura (lux) Average illumination of the lightning system on the coocking surface	227	231	232	338	145	145	225	145
Livello sonoro nella configurazione più elevata [dB(A)] Sound power level at highest setting	65	66	71	68	62	62	63	66

CARATTERISTICHE TECNICHE	MODELLI							
	CSA900HXE	CD6XE	CD9XE	CI52E	CI70E	CT61XE	CT91XE	CT61NEE
Consumo annuo di energia (KWh/a) Annual Efficiency Consumption (AEChood)	67,7	75,1	75,1	120,9	120,9	74,4	74,4	74,4
Classe di efficienza energetica Energy efficicency class	B	D	D	E	E	E	E	E
Efficienza fluidodinamica Fluid Dynamic Efficiency (FDEhood)	24	9,33	9,33	5,65	5,65	3,53	3,53	3,53
Classe di efficienza fluidodinamica Fluid Dynamic Efficiency class	B	E	E	F	F	G	G	G
Efficienza luminosa (lux/W) Lighting Efficiency (LEhood)	29	2,1	2,1	2,3	2,3	1,6	1,6	1,6
Classe di efficienza luminosa Lighting Efficiency Class	A	G	G	G	G	G	G	G
Efficienza di filtraggio dei grassi (%) Grease Filtering Efficiency	76	76	76	60	60	67	67	67
Classe di efficienza del filtraggio dei grassi Grease Filtering Efficiency Class	C	C	C	E	E	D	D	D
Portata d'aria alla velocità minima (m3/h) Air Flow at mimimum speed	256	210	210	140	140	115	115	115
Portata d'aria alla velocità massima (m3/h) Air flow at maximum speed	480	400	400	250	250	200	200	200
Portata d'aria alla velocità intensiva (m3/h) Air flow at boost speed	603	-	-	-	-	-	-	-
Emissione ponderata di potenza acustica alla velocità minima [dB(A)] Airbourne acoustical A-weighted sound Power Emission at minimum speed	51	50	50	50	50	54	54	54
Emissione ponderata di potenza acustica alla velocità massima [dB(A)] Airborne acoustical A-weighted sound Power Emission at maximum speed	61	64	64	63	63	67	67	67
Emissione ponderata di potenza acustica alla velocità intensiva [dB(A)] Airbourne acoustical A-weighted sound power emission at boost speed	66	-	-	-	-	-	-	-
Assorbimento in Off-mode (W) Power consumption in Off mode	0	0	0	-	-	0	0	0
Assorbimento in stand-by (W) Power consumption in stand-by mode	1	-	-	-	-	-	-	-
Fattore di aumento del tempo Time increase factor	1	2	2	2	2	2	2	2
Indice di efficienza energetica Energy Efficiency Index	64	94	94	107	107	100	100	100
Portata d'aria misurata alla condizione di massima efficienza (m3/h) Measured air flow rate at best efficiency point	304	195	195	155	155	109	109	109
Pressione d'aria misurata alla condizione di massima efficienza (Pa) Measured air pressure at best efficiency point	454	155	155	160	160	92	92	92
Potenza elettrica assorbita alla condizione di massima efficienza (W) Measured electric power input at best efficiency point	160	90	90	122	122	79	79	79
Potenza nominale del sistema di illuminazione (W) Normal Power of the light system	5	28	28	56	56	28	28	28
Illuminazione media del sistema di illuminazione sul piano di cottura (lux) Average illumination of the lightning system on the coocking surface	145	60	60	130	130	44	44	44
Livello sonoro nella configurazione più elevata [dB(A)] Sound power level at highest setting	66	64	64	63	63	67	67	67

Quando devi acquistare un lavello, immediatamente scegli la dimensione, il numero di vasche, il design del gocciolatoio. Poi, puoi donare carattere e funzionalità al tuo nuovo lavello aggiungendo gli ACCESSORI giusti.

A number of ACCESSORIES can be selected along with size, number of bowls, and drain board design.

Accessori
Accessories

Taglieri in Vetro / Glass Covers	238
Taglieri in Legno / Wooden Chopping Boards	240
Taglieri in Polietilene / Polyethylene Chopping Boards	240
Kits	241
Colanders	241
Cestelli / Baskets	242
Altri accessori / Other accessories	242

euro euro euro

TSQ24S
Silver Glass Cover / Tagliere Silver € 98,00

TSQ24B
Black Glass Cover / Tagliere Nero € 98,00

TSQ24W
White Glass Cover / Tagliere Bianco € 98,00

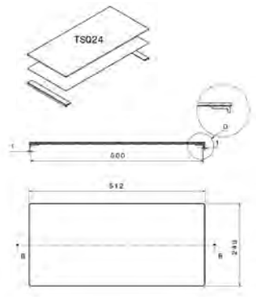

TLN24B
Black Glass Cover / Tagliere Nero € 98,00

TLN24S
Silver Glass Cover / Tagliere Silver € 98,00

TLN24W
White Glass Cover / Tagliere Bianco € 98,00

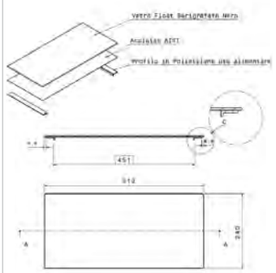

TIR45W-1 2x
White Glass Covers / Taglier1 Bianchi € 170,00

TIR45B 2x
Black Glass Covers / Taglieri Neri € 170,00

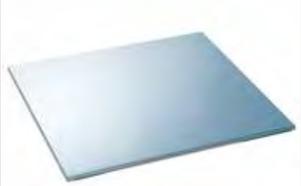

TIR45S 2x
Silver Glass Covers / Taglieri Silver € 170,00

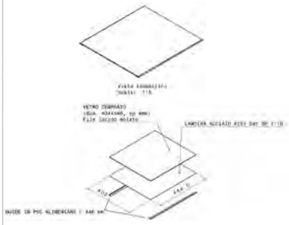

TPD43FS 2x
White Glass Cover / Tagliere Bianco € 170,00

TPD43FV 2x
Black Glass Cover / Tagliere Nero € 170,00

TPD43FW-1 2x
Silver Glass Cover / Tagliere Silver € 170,00

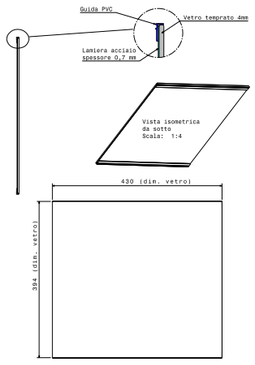

APELL

euro euro euro

TVRE300B 2x
Black Glass Cover / Tagliere Nero € 170,00

TVRE300S 2x
Silver Glass Cover / Tagliere Silver € 170,00

TVRE300W 2x
White Glass Cover / Tagliere Bianco € 170,00

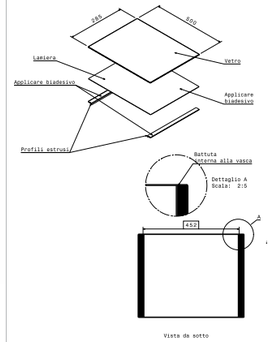

TVRE395W 2x
White Glass Cover / Tagliere Bianco € 170,00

TVRE395B 2x
Black Glass Cover / Tagliere Nero € 170,00

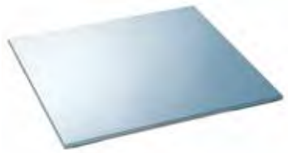

TVRE395S 2x
Silver Glass Cover / Tagliere Silver € 170,00

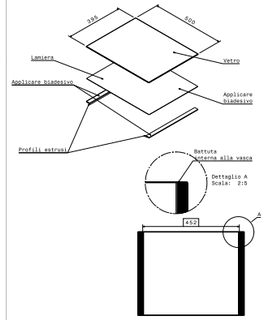

TVCR860 2x
Black Glass Cover / Tagliere Nero € 170,00

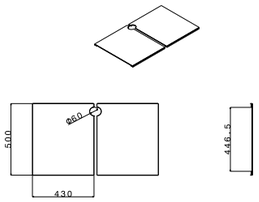

euro euro euro euro

Wood chopping boards / Taglieri in legno

TL30 30X40 cm € 72,00
TL34 34X40 cm € 72,00
TL45 45X40 cm € 93,00

TLVM33 33x37c m € 60,00

TLVQ37 37X37 cm € 60,00

TL10 D 37,5 cm € 54,00

Wood chopping boards / Taglieri in legno

TLQ40 40X39,8 cm € 85,00

TLPT30 € 63,00

TLTM20 30x36,5 cm € 58,00

TLCPT30 € 53,00

Polyethylene chopping boards / Taglieri in Polietilene

TT30 30X40 cm € 72,00
TT34 34X40 cm € 72,00
TT45 45X40 cm € 93,00

TT10 D 37,5cm € 54,00

TTPTAN € 53,00

TTPT100 € 50,00

Polyethylene chopping boards / Taglieri in Polietilene

TTQ40 40X39,8 cm € 85,00

euro euro euro euro

Kits

TLC34 34 cm € 206,00
TLC45 45 cm € 206,00

TLCCR € 200,00

TLCRE € 200,00

TLCPT860 € 90,00

Colanders

CSC15 15 cm € 180,00

CDKA15 15 cm € 180,00

CPD15-1 15 cm € 180,00

CPD30-1 30 cm € 217,00

Colander

VSH20Q-2 20 cm € 227,00

VSH40Q-2 40 cm € 248,00

VSH15 15 cm € 164,00

VSH16SF 15 cm € 112,00

Colander

VSH16 16 cm € 115,00

VSH34 34 cm € 260,00

Cestelli / Altro_ Baskets / Other

euro euro euro euro

Baskets / Cestelli

CITM34
34x40 cm
€ 54,00

CI30
30x40 cm
€ 60,00

CI34
34x40 cm
€ 60,00

CI45
45X40 cm
€ 101,00

CIPT860
€ 56,00

CI10
D 37,5 cm
€ 82,00

Baskets / Cestelli

VPP100
€ 50,00

VPTM100
€ 50,00

Other /Altro

IXCR
Cream
12x
€ 149,00

IXPN
Cloth
12x
€ 174,00

GD500
Garbage disposal unit 1/2 HP
€ 491,00

GD750
Garbage disposal unit 3/4 HP
€ 672,00

TAPSTZ
Tap brace
€ 10,00

Other /Altro

RND90
30X40 cm
€ 50,00

Avvertenze
Warnings

I nostri lavelli sono realizzati in acciaio austenitico che – in condizioni normali di utilizzo – è metallurgicamente non ossidabile. Ciononostante, bisogna fare attenzione ad alcune situazioni. La principale caratteristica di questo acciaio è che l'ossigeno presente nell'aria si combina con l'acciaio stesso ricoprendo qualsiasi superficie esposta con una specie di pellicola protettiva che ripara l'acciaio istantaneamente anche in caso di graffi.

a – Contatto con Detergenti a base di Cloro. Il cloro reagisce chimicamente con l'acciaio inossidabile e porta a fenomeni di ossidazione. Alcuni detergenti normalmente in commercio hanno una base cloridrica. Attenzione: anche i vapori di cloro (liberati per esempio da confezioni di detergenti non sigillate) possono portare all'ossidazione.
Pertanto: EVITARE DI UTILIZZARE DETERGENTI A BASE DI CLORO E – NEL CASO – PROVVEDERE AL RISCIACQUO CON QUANTITA' ABBONDANTE DI ACQUA. NON CONSERVARE DETERGENTI A BASE CLORIDRICA NEL SOTTOLAVELLO.

b – Contatto prolungato con il sale. Il normale sale da cucina contiene Cloro (NaCl); se del sale rimane a lungo a contatto con l'acciaio inossidabile, si possono avere fenomeni di corrosione.
Pertanto: RIMUOVERE EVENTUALI RESIDUI DI SALE PRESENTI SUL LAVELLO.

c – **Contatto con altri elementi ossidati.**
Se l'acciaio rimane fisicamente a contatto con qualche oggetto ossidato, si possono avere fenomeni locali di corrosione. Questa situazione può capitare in special modo nel corso di lavori di ristrutturazione eseguiti quando il lavello è già installato.
Pertanto: PROTEGGERE LA SUPERFICIE DEL LAVELLO NEL CORSO DI LAVORI DI RISTRUTTURAZIONE DELLA CUCINA.

Our sinks are manufactured with austenitic stainless steel, which is metallurgically unable of rusting or corroding in normal household conditions .The main feature of these steels is that the oxygen in the atmosphere combines with stainless steel to coat any exposed surface with a sort of protective film, which "repairs" itself instantly even if the surface is scratched. Nevertheless, there may appear rust areas if one of these cases are applied:

a – Contact with Clorium based detergent. Clorium does chemically reacts with stainless steel and drives to rust. A number of commercially available detergents do contain clorium; notice that even vapour of Clorium detergent (e.g. bottle of detergent without cap) leads to rust.
Therefore :DO NOT USE CLORIUM BASED DETERGENTS, AND – IN CASE OF INCIDENTAL USE – CLEAN IMMEDIATELY WITH BIG AMOUNT OF WATER. REMOVE PLEASE, ANY CLORIUM BASED DETERGENT FROM THE AREAS AROUND AND BELOW THE SINK

b – Prolonged contact with cooking salt. Cooking salt contains Clorium (Chemical formula is NaCl); if any salt remains for sometime on the surface, it leads to rust.
Therefore: REMOVE IMMEDIATELY ANY REMAIN OF SALT ON THE SINK SURFACE.

c - **Contact with rust elements or iron powder.**
If stainless steel sink gets in touch with any rusty elements (e.g. rusty screw) or iron powder, the surface below gets rusty as well. This situation usually happens during restoring activities of the house / Kitchen, when personnel works on the house / Kitchen restoring and do not pay attention on the sink itself.
Therefore, PROTECT THE SINK SURFACE DURING ANY RESTORING ACTIVITY PERFORMED IN THE HOUSE / KITCHEN.

Strumenti di supporto
Support tools

Apell ha inserito nel proprio catalogo alcuni prodotti specifici per la cura del proprio lavello.

IXPN
Panno Ultra-micro fibra (IXPN):
- Per l'utilizzo di tutti i giorni
- Con acqua

IXCR
Crema Specifica per Acciaio Inossidabile (IXCR):
- Per pulizie intensive (p.e. due volte al mese)
- Rimuove anche le macchie più difficili
- Piccola quantità di crema
- Stendere la crema secondo le linee di satinatura
- È abrasiva (non utilizzare su acciai anti-impronta !)

Some tools to help you

Apelladded some specifictools for the dailymaintenance and cleaning of yoursink.

IXPN
A high qualitymicrofibercloth (IXPN):
- For everyday use
- With water

IXCR
A specificcream for stainlesssteel (IXCR)
- For heavycleaning (e.g. twice a month)
- Small quantity of cream in combination with the cloth
- Cleanfollowing satin lines (samedirection)
- Removesevenheavyerstains
- Sligtly abrasive (don't use on anti-finger surfaces !)

MODELLO	Base mm
IR901	450
PU861	450
SQ861	450
LNP40	450
LN861	450
TO861	450
TO42	450
VE861	450
VE791	450
MLE861	450
CIVI	450
CIVIFR	450
CI78	450
TM861	450
TM651	450
TM801	450
FH861M	450
FTH791	450
FT501	450
FTAN1	450
PTSH861	450
PT861	450
PT791	450
PT440	450
PT410	450
FEQ40	450
FEM18	450
FEM34	450
FE150	450
FE300	450
FE340	450
FE400	450
FE435	450
PI801	450
PI901	450
PI1001	450
MI801	450

MODELLO	Base mm
RE601	600
SA901	600
SQ50	600
LNP861	600
LNP3416	600
LNP50	600
LNG861	600
LN1002	600
TO1002	600
TO1161	600
TO58	600
TO3415	600
TOG571	600
VE1002	600
MLE1002	600
TM1002	600
FT8615	600
PTSH9015	600
PT1002	600
PT610	600
FEQ50	600
FEM50	600
FE450	600
FE500	600
FE3415	600
MI1201	600

MODELLO	Base mm
RE791	800
SA9018	800
IR9015	800
PU1162	800
SQ1002	800
SQ72	800
CR860	800
LNP1001	800
LNP1002	800
LNP77	800
LN862	800
LNG1001	800
LN1162	800
TO862	800
TO1162	800
VE862	800
VE1162	800
VE792	800
MLE862	800
MLE1162	800
TM862	800
TM1162	800
FH1162M	800
FH792	800
PTSH1162	800
PT1162	800
PT792	800
PT790	800
FEQ72	800
FEM71	800
FEM3418	800
FEM3434	800
FE4040	800
PI802	800
PI1202M	800
MI802	800
MI1202	800
MI1352	800

MODELLO	Base mm
PD862	900
PD1162	900
SA902	900
SAG901	900
IR902	900
PUG861	900
SQ3838	900
SQ4530	900
SQ1162	900
CRT860	900
CRT862	900
ROAN2B90	900
LNP862	900
LNP1162	900
LNG862	900
LNG1162	900
CI852	900
FH862	900
PTSH862	900
PT862	900
PT860	900
FEQ3838	900
FEQ4530	900
FE4530	900
FE4534	900
FE4540	900
FE4545	900
PI902	900
MI902	900

MODELLO	Base mm
TOG1002	1000
TO1003	1000

Informazioni
Informations

Tipologie

Incasso Bordo 6 / Bordo 8 / Bordo 10
Il numero indica l'altezza in mm del bordo del lavello rispetto alla superficie del piano di lavoro su cui poggia.

Incasso Semifilo
In questa particolare categoria di lavelli da incasso, il bordo esterno sottile e inclinato rende l'estetica più pulita ed elegante.

Incasso Flat
È un particolare sistema di incasso in cui il bordo esterno non è piegato, ma piatto e appoggia semplicemente sul piano di lavoro.

Sottotop
Il lavello è montato dal basso, in corrispondenza di un foro incasso molto preciso da praticare con la dima di foratura in dotazione. Gli appositi ganci spingono il lavello contro il top e la guarnizione garantisce la tenuta.

Fitting

6-Edge / 8-Edge / 10-Edge Inset
The sink frame is raise by respectively 6mm, 8mm or 10mm above the kitchen surface, and the rim is perpendicular to the work-top.

Thin-Edge Inset
The slimmer, sloping profile of this inset sink results in a more stylish look.

Flat Inset
A peculiar inset system where the sink edge is flat and laid on the work-top.

Undermount
The sink is fit to the kitchen from below. A template is supplied in the packaging to allow a very close cut out, while a set of brackets are provided to push the sink up against the gasket which seals the gap with the work-top.

Finiture

Finitura satinata
Questa finitura conferisce all'acciaio brillantezza e facilità di pulizia.

Finitura antigraffio
La trama antigraffio protegge la superficie del lavello da urti ed abrasioni.

Finitura micro-antigraffio
Nuova finitura, caratterizzata da una trama discreta che abbina estetica e resistenza.

Finitura spazzolato
Questa finitura rende l'acciaio brillante, perfettamente abbinato al resto degli elettrodomestici.

Finishes

Satin finish
The finish result in a shiny, easily maintained surface.

Linen finish
The linen pattern serves as a protection against accidental scratches.

Micro-Linen finish
This new subtle pattern matches durability and style.

Brushed finishing
This treatment gives to the steel the best finishing, suitable to combine sinks with appliances.

Note

Tutte le misure, tranne ove diversamente specificato, sono espresse in mm.

Apell S.p.A. si riserva di apportare senza preavviso tutte le modifiche che riterrà utili al miglioramento dei propri prodotti. Le illustrazioni, i dati e le descrizioni contenuti in questo catalogo non sono quindi impegnativi ma hanno solo valore indicativo. Per una corretta installazione è indispensabile consultare le istruzioni tecniche e/o la dima di taglio in dotazione a ciascun prodotto.

Per il verso destro(dx) e sinistro(sx) fare riferimento al gocciolatoio.

Miscelatore non incluso (salvo ove espressamente indicato).

Leggere le istruzioni contenute nella confezione.

I prezzi elencati in questo listino sono IVA esclusa.

Tutti i prezzi, i dati, le descrizioni esposti nel presente catalogo possono essere variati o annullati in qualunque momento secondo le esigenze tecniche e commerciali della ditta produttrice, e ciò senza obbligo di preavviso e senza possibilità di rivendicazione da parte dell'acquirente, negoziante o privato.

Sizes are shown in mm unless otherwise indicated.

Apell S.p.A. reserves the right to amend its products without prior notification, as deemed appropriate to improve their features. Therefore, all diagrams and measurements in this catalogue are not binding but provided as a mere indication. For installation please refer to the instructions and/or cut-out templates supplied with the actual product.

For the right(dx) and left(sx) version please refer to the drainer.

Mixer not included.

Carefully read the instructions in the packaging.

VAT not included.

Note

Note

Project	Pubblimmagine (PN)
Software	InDesign Photoshop Cinema 4d/Vray
Hardware	Mac PC
Paper	Book - xxx Cover - xxx
Printing	AGCM (PN)

È vietata la riproduzione anche parziale di questo catalogo senza specifica autorizzazione.
Unauthorized copying of this catalogue or part of it is prohibited

APELL S.P.A.

Via Po, 59 - Zona Ind. Sambuceto
66020 - S. Giovanni Teatino (CH) - Italy
Tel. +39 085 440571 - Fax +39 085 4462584
e-mail: info@apell.it

www.apell.it